7 КОНСТРУКЦИИ И ОСНОВНЫЕ РАЗМЕРЫ НОВЫХ КОЛЕС ЦЕЛЬНОКАТАНЫХ

7.1 Конструкция, размеры колес цельнокатаных (далее колес) и технические требования к ним, а также область применения в зависимости от осевой нагрузки должны соответствовать ГОСТ 10791 или техническим условиям, согласованным и утвержденным порядком, установленным Советом по железнодорожному транспорту государств-участников Содружества.

7.2 Колеса, применяемые для эксплуатации под грузовыми вагонами, изготавливаются из стали марок 2 или Т, и имеют плоскоконическую или криволинейную форму диска. Конструкции и основные размеры колес приведены на рисунках 7.1 и 7.2.

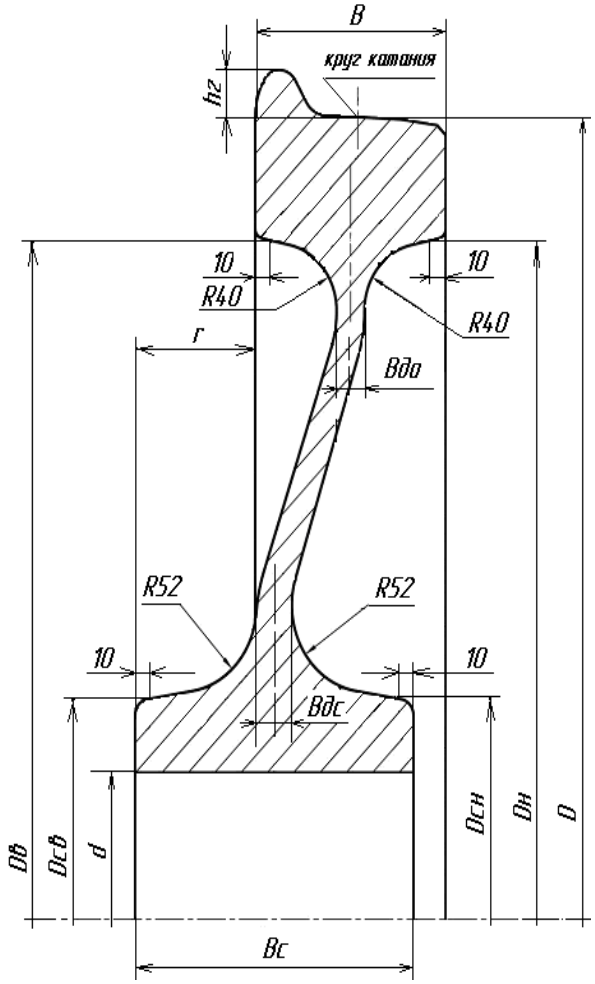

Наименование показателя	Номинальный размер, мм	Предельное отклонение, мм
Диаметр по кругу катания, *D*	957	±7
Диаметр внутренней поверхности обода с наружной стороны колеса, *Dн*	810	-10
Диаметр внутренней поверхности обода с внутренней стороны колеса, *Dв*	810	-10
Ширина обода колеса, *B*	130	+3
Высота гребня, *hг*	28	-1
Диаметр наружной поверхности ступицы с наружной стороны колеса, *Dсн*	263	±3
Диаметр наружной поверхности ступицы с внутренней стороны колеса, *Dсв*	263	±3
Диаметр отверстия ступицы колеса, *d* 1)	175 190	-4 -4
Длина ступицы колеса, *Вс*	190	+10
Расстояние от торцевой поверхности ступицы до боковой поверхности обода с внутренней стороны колеса, *г*	82	+5
Толщина диска у обода колеса, *Вдо* 2)	19	+4
Толщина диска у ступицы колеса, *Вдс*	24	+4

1) размер выполняется по условиям заказа;
2) для колес, изготовленных: с 1978 г. до 1990 г. – 17^{+3} мм; с 1990 до 2012 г. - 19^{+3} мм (допускается не менее 18 мм); с 2012 г. – 19^{+4} мм.

Рисунок 7.1 - Конструкция и основные размеры колес с плоскоконическим диском по ГОСТ 10791

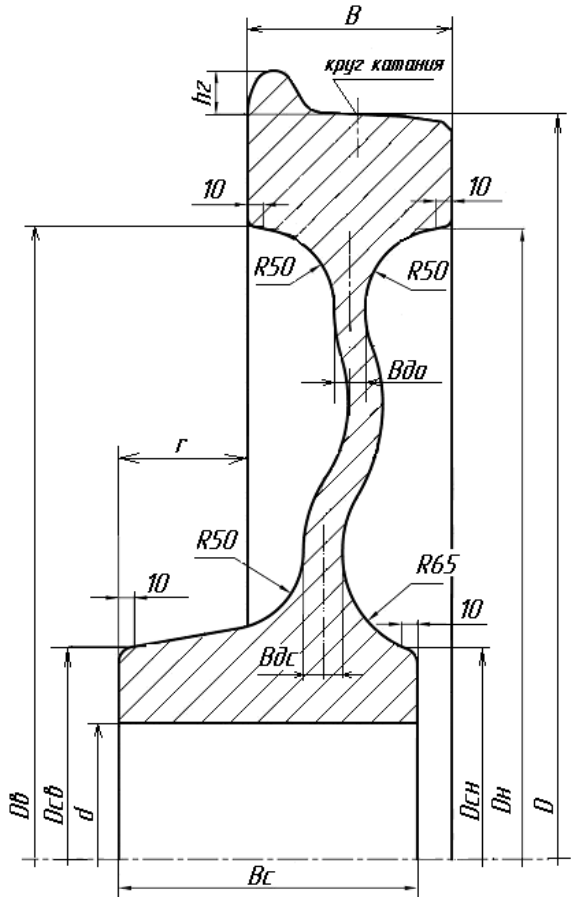

Наименование показателя	Номинальный размер, мм	Предельное отклонение, мм
Диаметр по кругу катания, *D*	957	±7
Диаметр внутренней поверхности обода с наружной стороны колеса, *Dн*	802	+8 -2
Диаметр внутренней поверхности обода с внутренней стороны колеса, *Dв*	802	+8 -2
Ширина обода колеса, *B*	130	+3
Высота гребня, *hг*	28	-1
Диаметр наружной поверхности ступицы с наружной стороны колеса, *Dсн*	273	±3
Диаметр наружной поверхности ступицы с внутренней стороны колеса, *Dсв*	273	±3
Диаметр отверстия ступицы колеса, *d* 1)	190 205	-4 -4
Длина ступицы колеса, *Вс*	190	+10
Расстояние от торцевой поверхности ступицы до боковой поверхности обода с внутренней стороны колеса, *r*	82	+5
Толщина диска у обода колеса, *Вдо*	20	+4
Толщина диска у ступицы колеса, *Вдс*	25	+6

1) размер выполняется по условиям заказа;

Рисунок 7.2, лист 1 - Конструкция и основные размеры колес с криволинейным диском по ГОСТ 10791