5

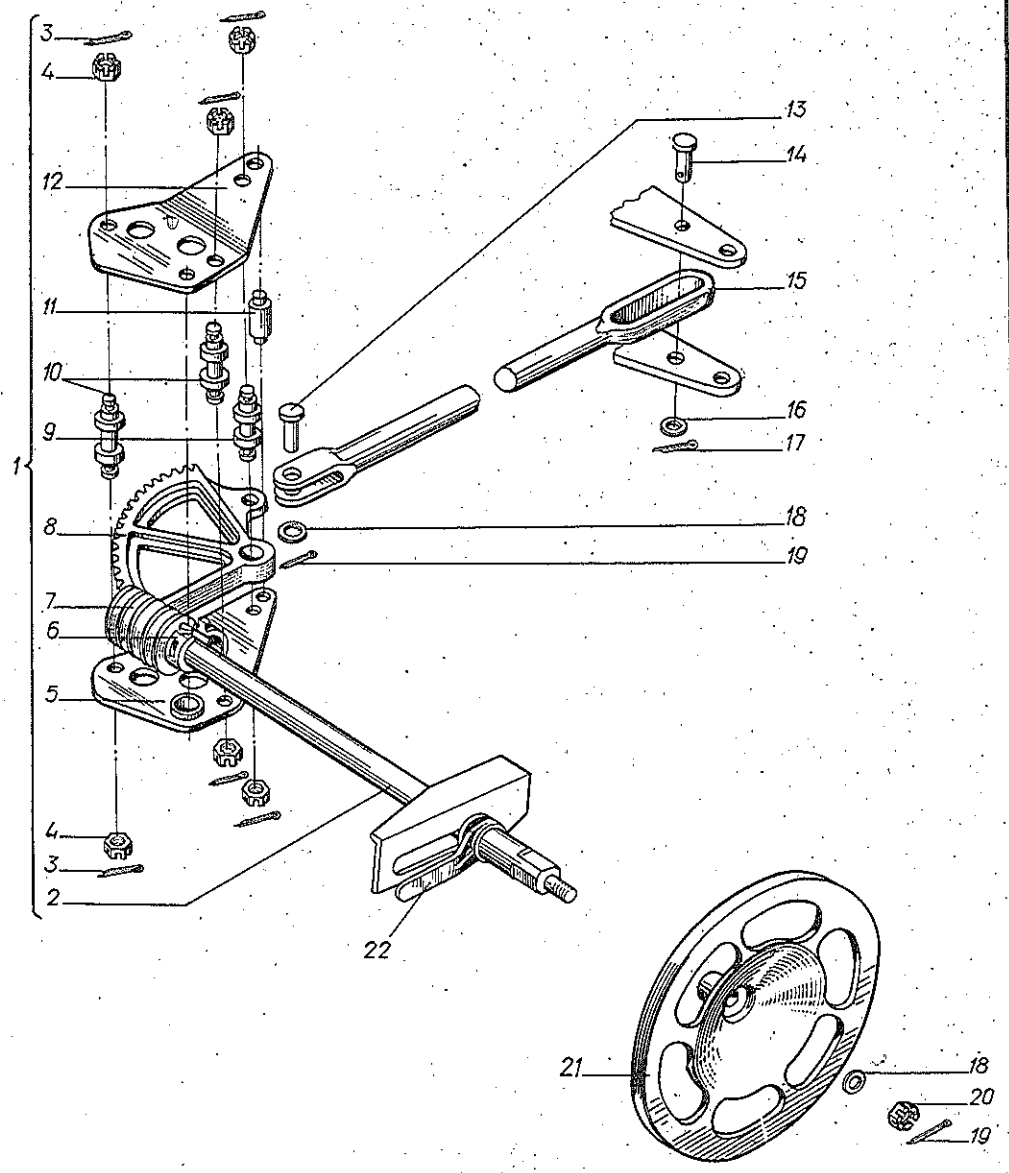


6

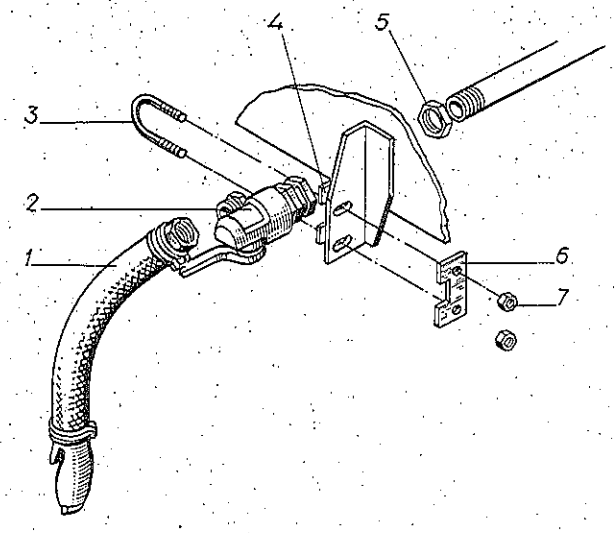

| 1 | 2 | 3 | 4 | 5 | 6 | 7 |
|---|---|---|---|---|---|---|
| 4 | | | | | | |
| 52 | 36 ГОСТ 9649—78 | Шайба | 2 | 2 | Ст2кп ГОСТ 380—71 | 0,037 |
| 53 | 25 ГОСТ 9649—78 | Шайба | 1 | 1 | Ст2кп ГОСТ 380—71 | 0,016 |
| 54 | 6,3х40 ГОСТ 397—97 | Шплинт | 1 | 1 | Ст2кп ГОСТ 380—71 | 0,011 |
| 55 | ЧУ5.07.0044 | Винт регулирующий | 1 | 1 | ВСт3кп3 ГОСТ 380—71 | 1,55 |
| 56 | СП36,2х240 ОСТ 24.151.07—77 | Втулка | 4 | 4 | Спеченный материал по ТУ 32.ЦВ225—74 | 0,109 |
| 57 | 401.40.750СБ | Распорка | 1 | 1 | ——— | 1,36 |
| 58 | 401.40.293 | Шайба специальная | 4 | 4 | Ст2кп ГОСТ 380—71 | 0,0067 |
| 59 | М20.4С ГОСТ 5918—73 | Гайка | 4 | 4 | Ст3кп ГОСТ 380—71 | 0,081 |
| 60 | 2М20х170.5.8С ГОСТ 7798—70 | Болт | 4 | 4 | ВСт3кп3 ГОСТ 380—71 | 0,49 |
| 61 | 1000.40.076-0 | Кольцо | 1 | 1 | Проволока II-30 ГОСТ 9389—75 | 0,009 |
| 62 | 2Мх75.5.8С ГОСТ 7796—70 | Болт | 3 | 3 | Ст3кп ГОСТ 380—71 | 0,143 |
| 63 | ЧУ5.07.0007 | Пробка | 1 | 1 | ВСт3кп3 ГОСТ 380—71 | 0,125 |
| 64 | 1-265-365 ОСТ 24.153.03—81 | Хомут резервуара воздушного | 2 | 2 | ВСт3кп3 ГОСТ 380—71 | 1,48 |

Примечание. Позиции 21, 27, 29, 30 — см. каталог автотормозного и пневматического оборудования.

| | | | | | | |
|---|---|---|---|---|---|---|
| 5 | 401.40.130СБ | Тормоз стояночный | | | | |
| 1 | 401.40.330СБ | Привод | 1 | 1 | ——— | 22,16 |
| 2 | 401.40.179 | Вал | 1 | 1 | Круг В36 ГОСТ 2590—71 / ВСт3сп5 ГОСТ 535—79 | 4,33 |
| 3 | 4х40 ГОСТ 397—79 | Шплинт | 6 | 6 | Ст2кп ГОСТ 380—71 | 0,004 |
| 4 | М20.4 ГОСТ 5918—73 | Гайка | 6 | 6 | Ст3кп ГОСТ 380—71 | 0,075 |
| 5 | ЧУ5.07.0040СБ | Щека правая | 1 | 1 | | 2,3 |
| 6 | ЧУ5.07.0053 | Цапфа | 2 | 2 | Круг В-75 ГОСТ 2590—71 / ВСт5сп-5-II ГОСТ 535—79 | 0,3 |
| 7 | ЧУ5.07.0055 | Червяк | 1 | 1 | Круг В-60 ГОСТ 2590—71 / ВСт5сп-1-III ГОСТ 535—79 | 3,865 |
| 8 | ЧУ5.07.0057 | Сектор червячный | 1 | 1 | Отливка 20ФЮЛ ТУ 24.05.811—82 | 6,5 |
| 9 | ЧУ5.07.0049 | Ось | 1 | 1 | Круг В-42 ГОСТ 2590—71 / ВСт5кп5-II ГОСТ 535—79 | 0,57 |
| 10 | ЧУ5.07.0052 | Болт | 2 | 2 | Круг В-32 ГОСТ 2590—71 / ВСт5сп5-II ГОСТ 535—79 | 0,5 |
| 11 | ЧУ5.07.0015 | Ограничитель | 1 | 1 | Круг В16 ГОСТ 2590—71 / ВСт3сп5-II ГОСТ 535—79 | 0,11 |
| 12 | ЧУ5.07.0050СБ | Щека левая | 1 | 1 | ——— | 2,3 |
| 13 | 6-25В12х65.3.8Ст5сп ГОСТ 9650—80 | Ось | 1 | 1 | Ст5сп ГОСТ 1050—74 | 0,265 |
| 14 | 6-30В12х80.4.4Ст5сп ГОСТ 9650—80 | Ось | 1 | 1 | Ст5сп ГОСТ 1050—74 | 0,488 |
| 15 | 401.40.760СБ | Тяга | 1 | 1 | | 20,1 |
| 16 | 30.02 ГОСТ 9649—78 | Шайба | 1 | 1 | Ст3 ГОСТ 380—71 | 0,027 |
| 17 | 8х45 ГОСТ 397—79 | Шплинт | 1 | 1 | Ст2кп ГОСТ 380—71 | 0,148 |
| 18 | 25.02 ГОСТ 9649—78 | Шайба | 2 | 2 | Ст3 ГОСТ 380—71 | 0,021 |
| 19 | 6,3х40 ГОСТ 397—79 | Шплинт | 2 | 2 | Ст2кп ГОСТ 380—71 | 0,0115 |
| 20 | 2М24.4 ГОСТ 5915—70 | Гайка | 1 | 1 | Ст3кп, Ст3сп ГОСТ 380—71 | 0,110 |
| 21 | Р381.000СБ | Штурвал | 1 | 1 | ——— | 3,55 |
| 22 | 401.40.331 | Ручка | 1 | 1 | Отливка 20ФЮЛ ТУ 24.05.811—82 | 0,7 |
| 6 | 401.40.860СБ | Соединение междувагонное | | | | |
| 1 | Р17 ГОСТ 2593—82 | Рукав | 1 | 2 | ——— | 2,708 |
| 2 | 190-00А ОСТ 24.029.01—75 | Кран концевой | 1 | 2 | ——— | 3,5 |