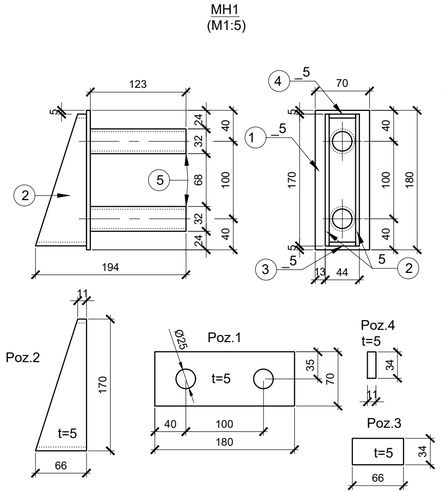

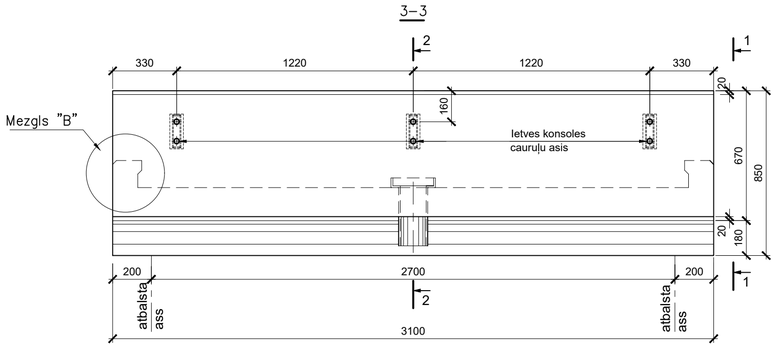

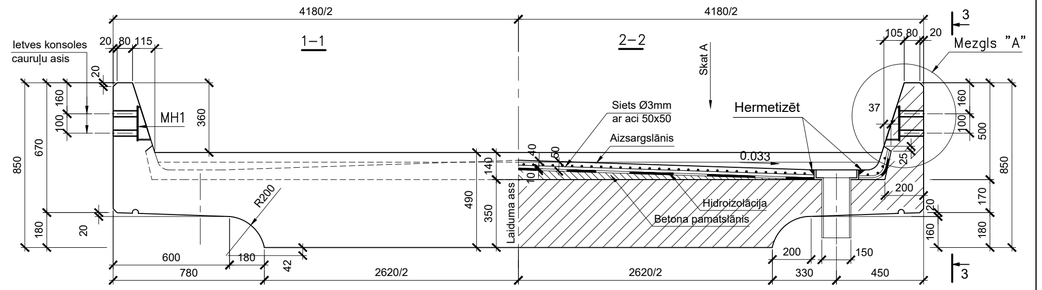

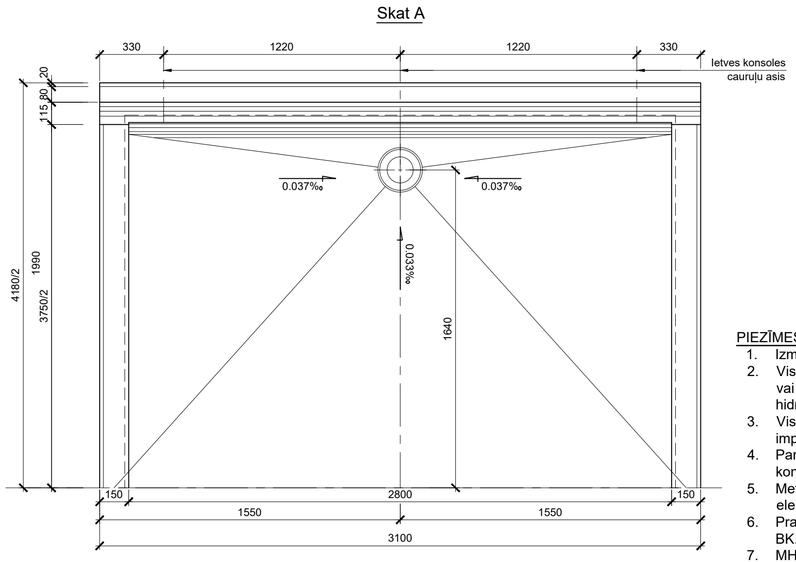

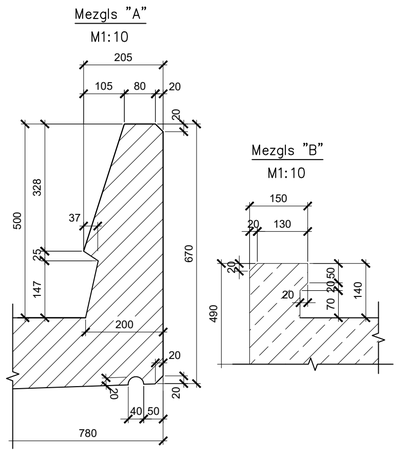

PIEZĪMES

1. Izmēri doti milimetros.
2. Visas virmas, kuras saskarās ar grunti vai šķembām, pārklāt ar apziežamo hidroizolāciju 2 kārtas.
3. Visas ārējās betona virsmas ar imprignējošiem aizsargmateriāliem.
4. Paredzēt ieliekamās detaļas ietves konsoļu piestiprināšanai.
5. Metināt pa visām savienojuma elementu līnijām ar T3 šuvi ar ◺ 4 mm.
6. Prasības materiāliem skatīt rasējumā BK.00 un Specifikācijās.
7. MH1 - ieliekama detaļa.

MATERIĀLU SPECIFIKĀCIJA (ieliekama detaļa MH1)

DETAĻA	POZ.	ŠĶĒRSGRIEZUMS, mm	GARUMS 1elem. m, m²	SK.	KOPĀ GARUMS m, m²	SVARS kg/m, kg/m²	KOPĀ SVARS kg
MN-1	poz.1	5x70x180 S235	0.013	1	0.01	39.250	0.49
	poz.2	5x66x170 S235	0.011	2	0.02	39.250	0.88
	poz.3	5x34x66 S235	0.002	1	0.002	39.250	0.09
	poz.4	5x34x11 S235	0.0004	1	0.0004	39.250	0.01
	poz.5	Caurule Ø32, b=3.2 S235	0.123	2	0.2460	2.270	0.56
KOPĀ:		1 gab					2.04
KOPĀ:		6 gab					12.22

LAIDUMA KONSTRUKCIJAI PAMATDATI

Nr.p.k.	Nosaukums	Mērv.	Apjoms	Piezīmes
1	Betons C40/50	m³	4,60	
2	Aizsargkārta C40/50	m³	0,96	
6	Hidroizolācija (aplīmējamā)	m²	12,3	

Būvuzņēmējs: VAS "LATVIJAS DZELZCEĻŠ"				Iecirknis: Glūda - Reņģe - VR	Projekta šifrs: BP-08-2023-ITB-01
Būvproj. vad.	J. Rozīte		23.01.2023	Būvprojekta nosaukums: Dzelzsbetona tilta 110+740.km posmā Bēne - Reņģe, iecirknī Glūda - Reņģe - VR, laiduma konstrukcijas, balstīklu pamatnes bloku nomaiņa	Stadija: BK; Rasējuma Nr.: BK.03; Lapas: 1
Projektēja	V. Varčuka		23.01.2023		
Rasēja	V. Varčuka		23.01.2023		
Mērogs	M 1 : 20			Rasējums: Veidņu rasējums plātņu laiduma konstrukcijāi viena bloka L = 3.10 m.	Projektētājs: VAS "LATVIJAS DZELZCEĻŠ" Inženiertehnisko būvju uzturēšanas daļa; SIA "Juris Rozīte" Dzirnavu iela 60A-23, Rīga, LV-1050
Lapas izmēri /mm/:	895 * 297				