В соответствии с подпунктом 25 пункта 1 повестки дня ПРОТОКОЛА пятьдесят седьмого заседания Совета по железнодорожному транспорту государств-участников Содружества от 16-17.10.2012 утвержден и введен в действие **с 1 января 2013г**. альбом-справочник «Знаки и надписи на вагонах грузового парка железных дорог колеи 1520 мм» 632-2011 ПКБ ЦВ, указанный в подпункте 25.6, который приводится в Приложении № 15.

Dokumentācijas centra krājums, tel. 67234968

Приложение № 15

ДИРЕКЦИЯ СОВЕТА ПО ЖЕЛЕЗНОДОРОЖНОМУ ТРАНСПОРТУ
ГОСУДАРСТВ-УЧАСТНИКОВ СОДРУЖЕСТВА

Утверждено
Советом по железнодорожному транспорту государств-участников Содружества
(протокол от «16-17» октября 2012 г. № 57)

ЗНАКИ И НАДПИСИ НА ВАГОНАХ ГРУЗОВОГО ПАРКА ЖЕЛЕЗНЫХ ДОРОГ КОЛЕИ 1520ММ

АЛЬБОМ-СПРАВОЧНИК
632-2011 ПКБ ЦВ

2012

Dokumentācijas centra krājums, tel. 67234968

СОГЛАСОВАНО
На заседании Комиссии Совета по железнодорожному транспорту полномочных специалистов вагонного хозяйства железнодорожных администраций государств-участников Содружества, Грузии, Латвийской Республики, Литовской Республики, Эстонской Республики
Протокол от 04-06.09.2012 г.

ЗНАКИ И НАДПИСИ НА ВАГОНАХ ГРУЗОВОГО ПАРКА КОЛЕИ 1520 мм

Альбом - справочник

632 – 2011 ПКБ ЦВ

Dokumentācijas centra krājums, tel. 67234968

Перв. примен.
Справ. №
Подп. и дата
Инв. № дубл.
Взам. инв. №
Подп. и дата
Инв. № подл.

Введение

Настоящий Альбом является переработанной и дополненной редакцией Альбома «Знаки и надписи на вагонах грузового парка колеи 1520 мм» 632-2000 ПКБ ЦВ. Альбом переиздан в соответствии с Планом НИОКР-2011 (п.9, шифр 62.01.88.11.11.11.).

Знаки и надписи, предусмотренные данным Альбомом, должны наноситься на все типы грузовых вагонов колеи 1520 мм любой формы собственности, имеющих право выхода на пути общего пользования.

Все приведенные в Альбоме знаки и надписи являются обязательными, содержание в надписях приведены в качестве примера.

В Альбоме приведены схемы размещения знаков и надписей на основных типах вагонов и образцы знаков и надписей. Все знаки и надписи наносятся с двух сторон вагона по диагонали.

1 Требования к краскам для нанесения знаков и надписей

Цвет окраски кузова вагона определяет завод-изготовитель, в соответствии с техническими условиями на вагон и руководствуясь действующими нормативными документами, согласованными Советом по железнодорожному транспорту. Окраска вагонов собственных, определена «Правилами эксплуатации и по номерного учета собственных грузовых вагонов». Окраска вагонов для перевозки опасных грузов, определена «Правилами перевозок грузов железнодорожным транспортом» и «Правилами перевозок опасных грузов по железным дорогам», Приложением 2 к СМГС. У платформ собственных, не имеющие бортов, в зеленый цвет окрашивается рама платформы и съемные приспособления, если таковые имеются.

Все знаки и надписи, кроме оговоренных особо, наносятся красками стойкими к воздействию окружающей среды, контрастными по отношению к цвету окраски кузова вагона, наносятся с двух сторон кузова по диагонали.

2 Требования к нанесению знаков и надписей

Цифры номеров грузовых, рефрижераторных вагонов, в том числе и накладные, цифры дублирующих номеров, изготавливаются по проекту № 446 ПКБ ЦВ «Чертежи новой нумерации вагонного парка»

На крытых вагонах имеющих гофрированный кузов, думпкарах, вагонах для перевозки апатитового концентрата знаки и надписи наносятся на металлические панели, приваренные к кузову. На вагонах, предназначенных для перевозки горячих грузов (агломерата, кокса, окатышей), а также на цистернах для перевозки нефтепродуктов, цемента, кислот, вагонах для перевозки битума номера, коды железнодорожных администраций, знак калибровки котла цистерны наносятся накладными цифрами на металлические панели согласно проекту № 446/1ПКБ ЦВ «Цифры накладные номеров грузовых вагонов». На универсальных платформах номера наносятся на наружную и внутреннюю стороны бортов. На платформах, не имеющих, бортов номера наносятся на раму.

Основной номер вагона наносится на продольных бортах платформ, кузове вагона, котле цистерн, дублирующий номер – на раме. На платформах без бортов основной и дублирующий номер наносится на раме.

Размеры цифр номера вагона по проекту № 446/1 ПКБ ЦВ «Цифры накладные номеров грузовых вагонов».

На всех вагонах, предназначенных для эксплуатации на путях общего пользования, должна быть установлена табличка с указанием завода – изготовителя и даты изготовления. Табличка должна, сохранятся на вагоне на всё время его эксплуатации.

Если вагон имеет сертификат соответствия и право на применение знака соответствия, то табличка с нанесенным знаком соответствия, форма которого установлена П ССФЖТ 01-96 «Правила системы сертификации на федеральном железнодорожном транспорте Российской Федерации. Основные положения» или другими нормативными документами страны-собственницы, устанавливается в непосредственной близости от таблички завода – изготовителя. Знак соответствия так же может быть нанесен на вагон краской.

На вагонах – цистернах для перевозки опасных грузов, в легкодоступном месте устанавливается табличка СМГС (Приложение В), данные на которую наносятся методом штамповки или другим подобным методом. Допускается наносить данные таблички непосредственно на котёл цистерны методом, не нарушающим прочность цистерны.

На вагонах всех типов предназначенных для перевозки опасных грузов, оснащенных эластомерными поглощающими аппаратами, наносится трафарет о наличии на вагоне эластомерного поглощающего аппарата.

На вагоны – цистерны и вагоны бункерного типа для перевозки нефти или нефтепродуктов (непосредственно на котле или на щитах) наносится трафарет согласно «Правилам перевозки жидких грузов наливом в вагонах - цистернах и вагонах бункерного типа для перевозки нефтебитума» «Бензин-нефть, «СТ»; «Бензин, «С»; «Нефть, «Т»; «Мазут, «Т». На специальных, специализированных вагонах –цистернах для перевозки опасных грузов рядом наносится трафарет, содержащий наименование конкретного груза в соответствии с Алфавитным указателем опасных грузов (Приложение 2 к СМГС) и Алфавитным указателем неопасных грузов (Приложение 1 к Правилам перевозки жидких грузов наливом и в вагонах бункерного типа для перевозки нефтебитума).

После постройки на вагон наносятся: знаки и надписи согласно техническим условиям на вагон, дата последующего капитального и деповского ремонтов.

ПОСТРОЕН 127	КР	ДР
02.10.2006	02.10.2017	02.10.2008

После производства капитального ремонта на кузове вагона сохраняется трафарет: ПОСТРОЕН – с указанием условного номера завода – изготовителя и даты постройки.

КР – с указанием условного номера предприятия и даты проведения капитального ремонта, с указанием даты проведения следующего капитального ремонта.

ПОСТРОЕН 127	КР 140	ДР 412
02.10.2006	02.04.2015-2027	02.04.2006-2009

После проведения деповского ремонта на вагоне сохраняется, трафарет ПОСТРОЕН – с указанием условного номера завода – изготовителя и даты постройки.

Изм.	Лист	№ докум.	Подп.	Дата	632-2011 ПКБ ЦВ		
Разраб.		Голышева Е.В.			Знаки и надписи на вагонах грузового парка железных дорог колеи 1520 мм. Альбом-справочник	Лит.	Лист 1 / Листов 63
Пров.		Лебедев Г.В.					
Заказчик		Зеленков В.И.				ПКБ ЦВ ОАО «РЖД»	
Утв.		Иванов А.О.					

Dokumentācijas centra krājums, tel. 67234968

КР – с указанием даты проведения капитального ремонта, или если капитальный ремонт уже был проведен с указанием условного номера предприятия проведшего капитальный ремонта и указанием даты следующего капитального ремонта.

ДР – с указанием условного номера предприятия проводившего ремонт и даты проведения, с указанием даты следующего деповского ремонта.

При ведении вагона в эксплуатацию по системе ремонта по пробегу наносится трафарет «ПРОБЕГ».

ДР 412
02.04.2006-2009
ПРОБЕГ

При переводе вагона в эксплуатацию по системе ремонта по пробегу после постройки или одного из видов капитального ремонта (КР, КРП) указывается дата проведения очередного деповского ремонта с дополнительным трафаретом ПРОБЕГ.

ДР
02.04.2010
ПРОБЕГ

В трафарете о производстве последнего перед капитальным ремонтом деповского ремонта год следующего деповского ремонта не указывается.

ДР 412
02.04.2010

Если срок службы вагона истекает до проведения очередного капитального ремонта, дата предстоящего капитального ремонта не указывается.

При производства капитального ремонта с продлением срока службы на кузове сохраняется трафарет: ПОСТРОЕН – с указанием условного номера завода - изготовителя и даты постройки, наносится трафарет.

КРП – с указанием условного номера предприятия производившего капитальный ремонт с продлением срока службы, даты проведения ремонта и срока до которого продлено использование вагона.

КРП 112
01.12.2009
Срок сл.до 01.2014

При нанесении трафарета о производстве текущего ремонта, гидравлических испытаниях запасного резервуара наносятся трафареты.

ТР 321	ИСПЫТАН 97
12.09.2005	07.03.2009

Условные номера предприятий наносятся в соответствии с СЖА 1001 06 Условные коды предприятий.

3 Знаки и надписи на вагонах для перевозки опасных грузов

На все специальные и специализированные цистерны приписки железных дорог колеи 1520 мм, предназначенные для перевозки опасных грузов, должны быть нанесены знаки опасности, они должны иметь отличительную окраску котлов и отличительные полосы, места для трафаретов о наименовании перевозимого груза, а также о роде груза разрешаемого к погрузке в соответствии с техническими условиями на цистерну, «Правилами перевозки опасных грузов по железным дорогам», «Правилами перевозок грузов железнодорожным транспортом», «Правилами перевозок жидких грузов наливом и в вагонах бункерного типа для перевозки нефтебитума» и ГОСТ 19433-88 «Грузы опасные. Классификация и маркировка», «Правилами перевозки опасных грузов» Приложение 2 к СМГС.

На вагонах-цистерны для перевозки сжиженных газов под нормальным давлением у места свободного выхода газа должна быть нанесена надпись «Газосброс не закрывать».

На вагоны специализированные знаки опасности (по классификации ООН) наносятся грузоотправителем методом аппликации и удаляются после выгрузки груза грузополучателем, если имеет место смена груза.

На специализированные вагоны знаки опасности должны наноситься на постоянной основе (до момента смены перевозимого груза), краской устойчивой к воздействию факторов окружающей среды, по трафарету. Такие знаки не удаляются после выгрузки груза. На вагонах и цистернах знаки должны быть расположены таким образом, чтобы они были видны аварийно-спасательным службам при любом состоянии вагона. На цистернах – с четырех сторон и сверху, рядом с загрузочным люком.

Перечень вагонов, которые могут пропускаться через сортировочные горки или пропуск которых требует соблюдения особых условий (с нанесением соответствующих трафаретов) установлен Приложением 2 к СМГС и соответствующими инструкциями железнодорожных администраций - принадлежности подвижного состава.

4 Требования к отдельным знакам и надписям

На вагоны – термосы прошедшие модернизацию, над трафаретом о деповском ремонте наносится трафарет о проведенной модернизации с указанием условного номера предприятия проведшего модернизацию и даты проведения.

МОДЕРН 97
06.02.98

При исключении вагона из инвентаря (утверждение акта формы ВУ10М) первые три цифры его номера на кузове и раме закрашиваются под цвет кузова и рамы. На месте меловых надписей наносится трафарет об исключении вагона.

ПОД ИСКЛ 321
129-2010

Dokumentācijas centra krājums, tel. 67234968

Где:

321 - условный номер предприятия, исключившего вагон из инвентаря;

129 - номер утверждённого акта формы ВУ-10М;

2010 - год составления акта.

На смотровой крышке буксового узла, заправленного смазкой ЗУМ или БУКСОЛ, наносится белой краской трафарет «ЗУМ» или «БУКСОЛ» шрифтом № 7 Под левый верхний болт крепительной крышки с левой стороны колёсной пары устанавливается бирка с указанием марки смазки. Трафарет и бирка сохраняются до момента замены смазки на другую марку.

На смотровой крышке буксового узла с кассетным подшипником наносится белой краской марка подшипника, высота надписи 100-150 мм. На бирке, установленной под левым верхним болтом крышки крепительной с правой стороны колесной пары, ставится дополнительное клеймо «К» или «К1" (в зависимости от марки), на подшипнике высотой 10 мм и шириной 5 мм.

На вагоны собственные (приватные) допускается наносить логотип фирмы - собственника на поле свободном от основных знаков и надписей после согласования компоновки с железнодорожной администрацией (владельцем инфраструктуры) страны приписки вагонов.

На грузовых собственных вагонах вне зависимости от первой цифры номера вагона наносится знак «Р» собственного вагона около основного и дублирующего номера.

Все знаки и надписи, кроме оговоренных особо, наносятся на русском языке.

На все типы вагонов, используемых в международном сообщении, вне зависимости от форм собственности, наносятся знаки и надписи согласно настоящему Альбому и «Правилам пользования грузовыми вагонами в международном сообщении» (ПГВ) раздел 12 Приложение 1.

5 Дополнительные требования к знакам и надписям по требованиям ПГВ

На грузовых вагонах, используемых в международном сообщении с третьими странами, должны быть применены знаки и надписи согласно «Правил пользования грузовыми вагонами в международном сообщении» (ПГВ).

Согласно пункту 12 Приложения 1 ПГВ на грузовые вагоны должны быть нанесены следующие знаки и надписи:

1 Буквенный код железной дороги-собственницы – в левой верхней части кузова.

2 Номер вагона. Основной номер наносится на левой стороне кузова, дублирующий номер наносится на раме вагона.

На платформе без бортов номер соответственно наносится на раме, цифрами в размерах основного номера.

3 Цифровой код железнодорожной администрации – собственницы наносится под номером вагона и на раме справа от дублирующего номера, в квадратных скобках.

4 Тара вагона – на боковых стенах кузова с левой стороны или на раме вагона.

5 Грузоподъёмность – на боковых стенах кузова с левой стороны.

На крытых вагонах наносится знак – площадь пола - на боковых стенах с левой стороны или на торцевых стенах.

На цистернах – объём цистерны и род груза, разрешаемого к погрузке, которые наносятся на котле или на специальных щитках.

На крытом вагоне и платформах - знак длиннобазности наносится на раме кузова слева.

6 Дата последнего периодического ремонта или осмотра, которая наносится справой стороны на продольной балке рамы или боковой стене кузова внизу.

7 Тип автоматического тормоза – наносится в середине продольных балок рамы или боковых стен кузова внизу.

8 Знаки соответствия вагона габариту – наносятся на правой стороне боковых стен кузова внизу.

Знак МС - на вагонах, соответствующих габариту 03-ВМ или габариту по Памятке МСЖД 505-1:

- знак МС - 0 - на вагонах, габарит которых соответствует габариту 0-ВМ;
- знак МС - 1 - на вагонах, габарит которых соответствует габариту 1-ВМ;
- знак МС - 02 - на вагонах, габарит которых соответствует габариту 02-ВМ.

9 Знак наличия на вагоне автоматических раздвижных колёсных пар ставится на каждой стороне тележки.

10 Знак лестницы ставится на вагонах европейских дорог колеи 1432 мм и вагоны, передаваемые на эти дороги, у которых на торцевых стенах имеются лестницы, верхние ступени которых расположены на высоте более 2000 мм от головки рельса. Наносится знак около лестницы в виде стрелы, длина которой должна быть не менее 175 мм и быть направлена вниз. Цвет стрелы – на темном фоне желтый, на светлом – красный.

11 Знак на вагонах на тележках с расстоянием между осями внутренних колёсных пар больше чем 14000 мм, которые могут проезжать через сортировочные горки.

12 На грузовых приватных вагонах, вне зависимости от первой цифры номера вагона, помимо указанных наносятся дополнительные знаки и надписи:

- «Р» – знак собственного вагона, наносится около основного и дублирующего номеров вагона соответственно на кузове и раме.
- Надпись – станция приписки.
- Надпись – наименование допустимого к погрузке груза, для специализированных вагонов.
- Надпись – необходимые перевозочные ограничения.
- Надпись – название, юридический адрес телекс и факс фирмы, которой принадлежит вагон, наносится на боковых стенах вагона.
- Если на данный момент приватный вагон находится в аренде, рядом с данными о собственнике наносится надпись «Арендован» с указанием названия фирмы – арендатора, её юридического адреса, телекса и факса.

13 На котёл вагона-цистерны для перевозки опасных грузов наносится трафарет срока следующего технического (периодического) освидетельствования котла цистерны.

Кроме того цистерны для перевозки опасных грузов должны быть снабжены знаками опасности установленного образца.

14 Знаки и надписи, действующие на дороге - собственнице.

Dokumentācijas centra krājums, tel. 67234968

Перв. примен.
Справ. №
Подп. и дата
Инв. № дубл.
Взам. инв. №
Подп. и дата
Инв. № подл.

Раздел 1

ШРИФТЫ ДЛЯ НАДПИСЕЙ НА ГРУЗОВЫХ ВАГОНАХ

Dokumentācijas centra krājums, tel. 67234968

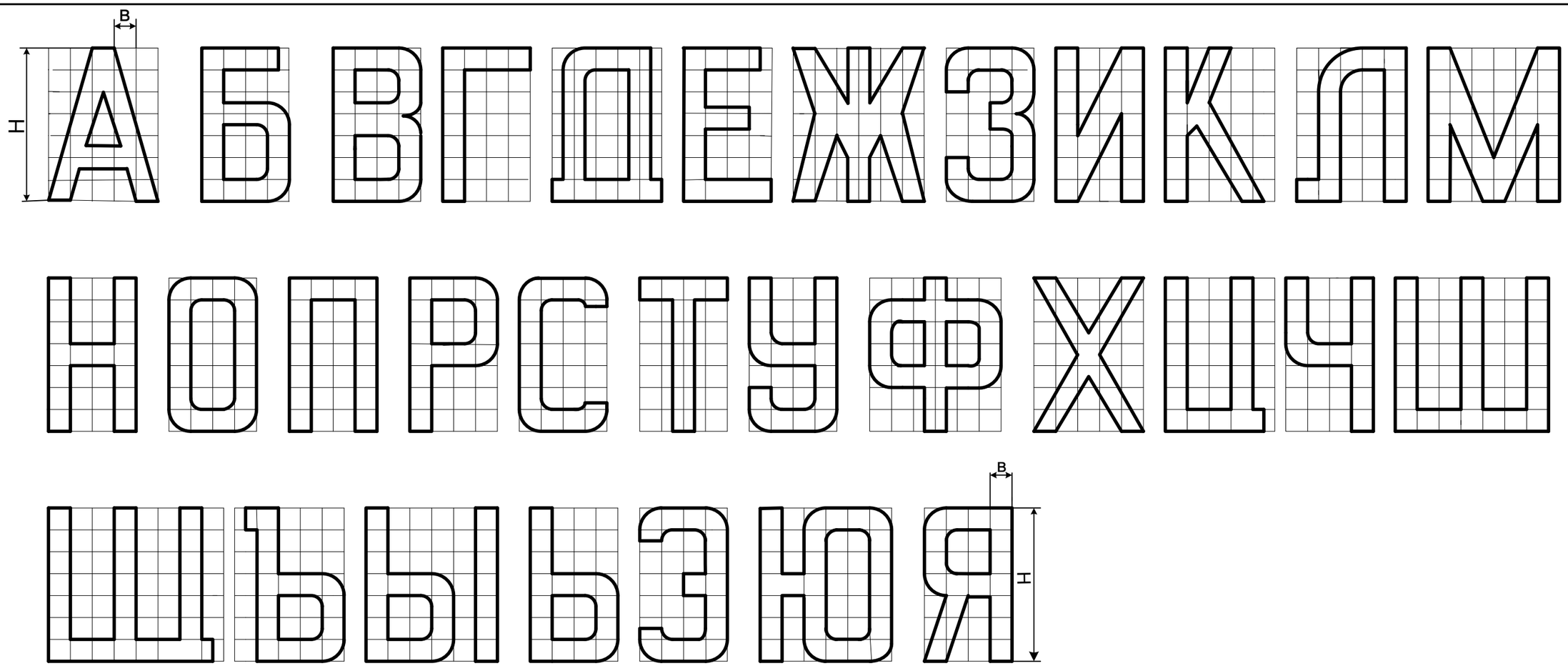

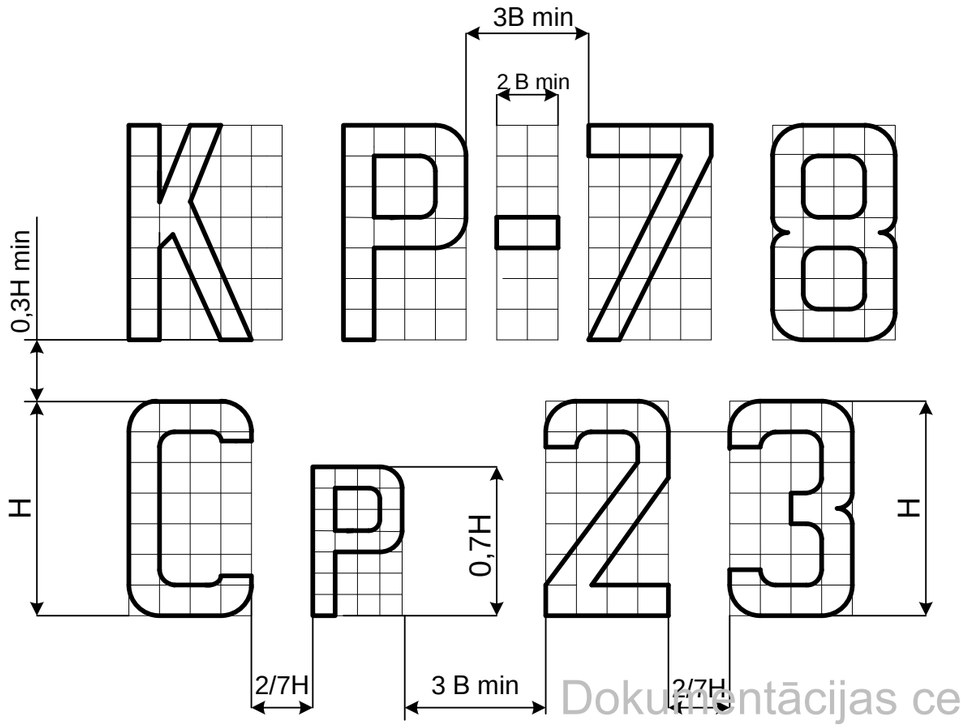

№ шрифта		1	2	3	4	5	6	7
Размеры букв и цифр	Н	154	126	84	70	49	28	21
	В	22	18	12	10	7	4	3

Примечания:
1 Расстояние между буквами и цифрами – 2/7Н.
2 Расстояние между строчками – 0,3Н min.
3 Высота строчных букв и цифр – 0,7Н.
4 Толщина линии – 1/7Н.

Dokumentācijas centra krājums, tel. 67234968

Изм	Лист	№ докум.	Подп.	Дата	632-2011 ПКБ ЦВ	Лист 5

Перв. примен. | Справ. № | Подп. и дата | Инв. № дубл. | Взам. инв. № | Подп. и дата | Инв. № подл.

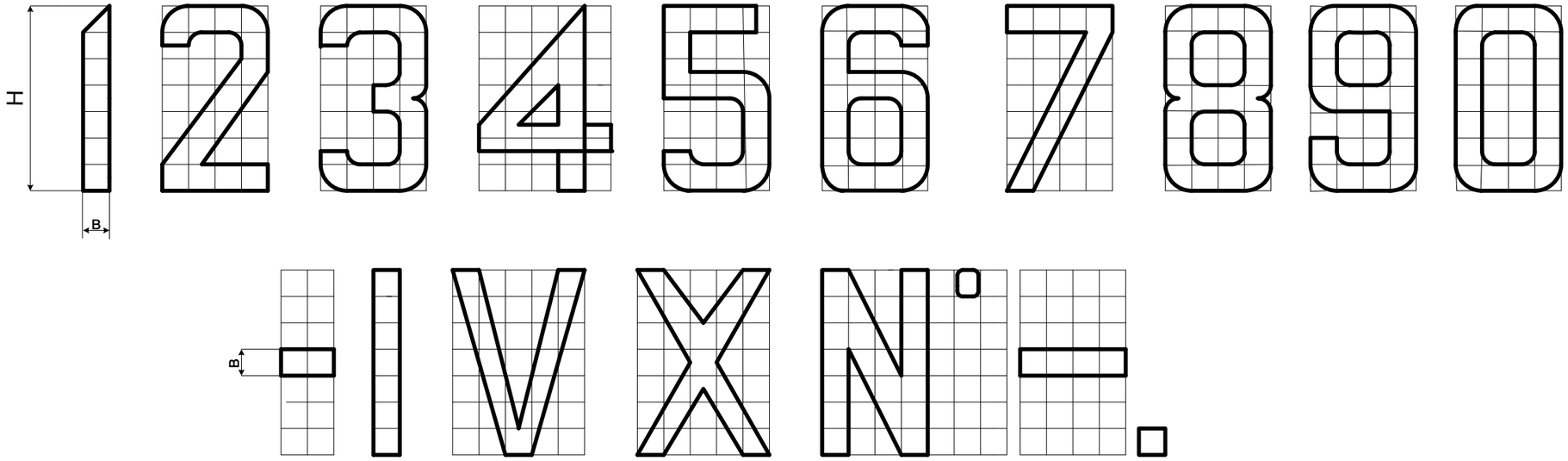

№ шрифта		1	2	3	4	5	6	7
Размеры цифр	H	154	126	84	70	49	28	21
	B	22	18	12	10	7	4	3

Примечание:
Размеры цифр в том числе и накладные, а так же порядок компоновки нумерации подвижного состава выполняются в соответствии требованиям Приложения А, Б, В, проекта № 446 ПКБ ЦВ «Новая нумерация подвижного состава».

Dokumentācijas centra krājums, tel. 67234968

Перв. примен.
Справ. №
Подп. и дата
Инв. № дубл.
Взам. инв. №
Подп. и дата
Инв. № подл.

Перв. примен.

Справ. №

Подп. и дата

Инв. № дубл.

Взам. инв. №

Подп. и дата

Инв. № подл.

Раздел 2

МЕСТА РАСПОЛОЖЕНИЯ ЗНАКОВ И НАДПИСЕЙ НА ГРУЗОВЫХ ВАГОНАХ

Dokumentācijas centra krājums, tel. 67234968

4-х осный крытый вагон

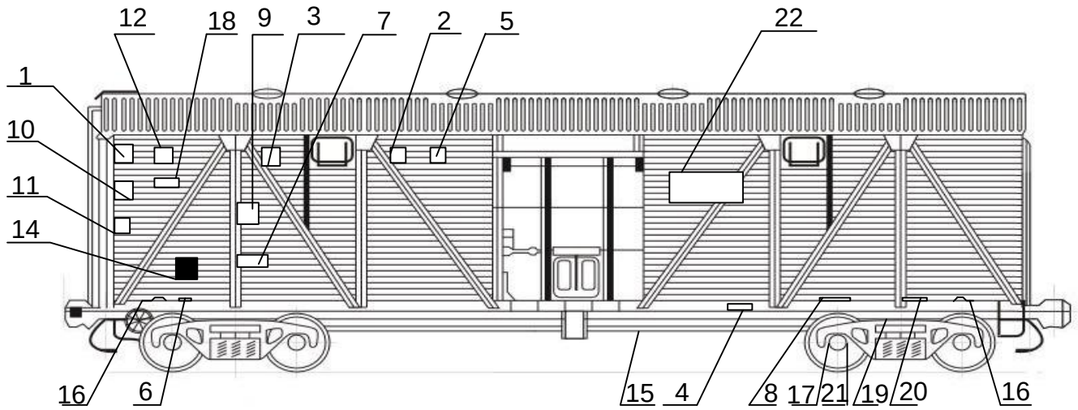

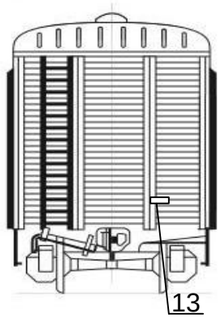

Примечания:
1 Высота цифр поз. 20 - 49 мм.
2 Высота букв поз. 21 - 28 мм.
3 Поз.1- буквенные коды железнодорожных администраций стран СНГ, Грузии, Латвийской Республики, Литовской Республики, Эстонской Республики согласно Приложения А и Б.

22	Место нанесения логотипа	На кузове – поле не более (1700*1200)мм.	2	-
21	Знак проведения восстановления профиля поверхности катания колес	На бирке - О1 07 11 342	2	48
20	Надпись	На раме - Авторежим	2	5
19	Маркировка литых элементов тележки	На надрессорной и боковой балках при кап. рем. 99-122-8-546 при деп. рем. 8-546	2	6
18	Надпись	На кузове - Пробег	2	41
17	Средний и капитальный ремонт колесной пары	На бирке - III 84 342 / 20 0005123482	2	48
16	Знак маневрового захвата	На раме -	2	49
15	Гидравлическое испытание запасного резервуара	На запасном резервуаре Испытан 143 22.10.2010	2	41
14	Место для меловых надписей	На кузове - прямоугольник черного цвета 500х600 мм	2	-
13	Текущий ремонт	На торцевой стене - ТР 462 10.04.2011	2	41
12	Деповской ремонт	На кузове - ДР 462 22.10.2001-2008	2	41
11	Капитальный ремонт	На кузове - КР 14 22.10.2001-2013	2	41
10	Дата постройки вагона	На кузове - Построен 27 22.10.2001	2	41
9	Тара вагона	На кузове -ТАРА 22 т	2	44
8	Цифровой железнодорож - ный код страны	На раме - [20]	2	52
7	Цифровой железнодорож - ный код страны	На кузове - 20	2	52
6	Табличка завода-изготовителя	На раме - табличка с указанием даты и места постройки	2	-
5	Полезный объем	На кузове - 86,4 м^3	2	42
4	Номер вагона	На раме - ххх ххххх	2	6
3	Номер вагона	На кузове - ххх ххххх	2	6
2	Грузоподъемность	На кузове - 68 т	2	42
1	Буквенный код	На кузове	2	52
№ поз.	**Наименование знака или надпись**	**Место нанесения и содержание**	Кол.на вагон	Лист

Dokumentācijas centra krājums, tel. 67234968

Изм. Лист № докум. Подп. Дата

632-2011 ПКБ ЦВ

Лист 8

Перв. примен.
Справ. №
Подп. и дата
Инв. № дубл.
Взам. инв. №
Подп. и дата
Инв. № подл.

4-х осный крытый цельнометаллический вагон с уширенными дверными проёмами

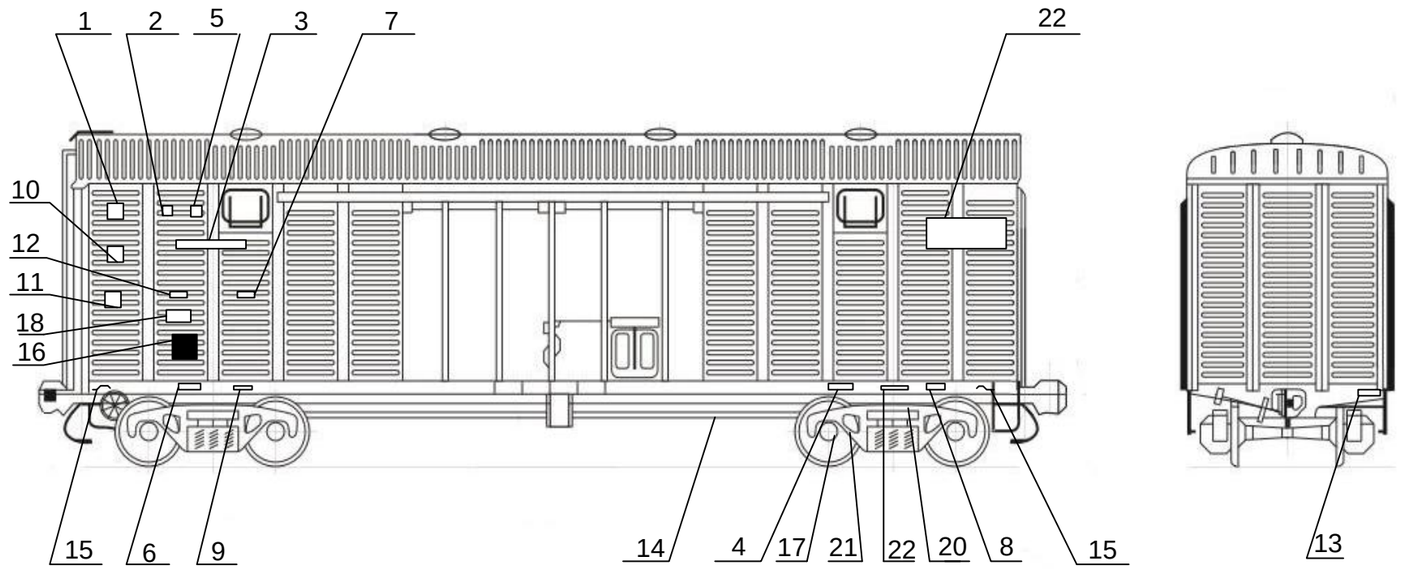

Примечания:
1 Высота цифр поз. 20 - 49 мм.
2 Поз.1 - буквенные коды железнодорожных администраций стран СНГ, Грузии, Латвийской Республики, Литовской Республики, Эстонской Республики согласно Приложения А и Б.
3 *для вагонов с большой массой тары делать запись приведенную на листе 48 п.5 таблицы на поле чертежа.

№ поз.	Наименование знака или надпись	Место нанесения и содержание	Кол. на вагон	Лист
22	Место нанесения логотипа	На кузове - поле не более(1700*1200)мм.	2	-
21	Надпись	На раме – Авторежим*	2	5
20	Знак проведения восстановления профиля поверхности катания колес	На бирке - О1 07 11 [342]	4	48
19	Маркировка литых элементов тележки	На надрессорной и боковых балках при кап.рем. [92-122-8-546] при деп.рем [8-546]	4	6
18	Надпись	На кузове -ПРОБЕГ	4	41
17	Средний и капитальный ремонт колёсной пары	На бирке - III 83 [342] 0005123482 20	4	48
16	Место для меловых надписей	На кузове - прямоугольник черного цвета 500х600 мм	2	-
15	Знак маневрового захвата	На раме -	2	52
14	Гидравлическое испытание запасного резервуара	На запасном резервуаре Испытан 127 22.10.2005	2	41
13	Текущий ремонт	На торцевой стене - ТР462 10.04.2005	2	41
12	Деповской ремонт	На кузове - ДР 462 10.04.99-2001	2	41
11	Капитальный ремонт	На кузове - КР142 22.10.99-2011	2	41
10	Дата постройки вагона	На кузове - Построен 27 22.10.99	2	41
9	Тара вагона	На кузове - ТАРА 23 т	2	42
8	Цифровой железнодорож - ный код страны	На раме - [20]	2	52
7	Цифровой железнодорож - ный код страны	На кузове - 20	2	52
6	Табличка завода-изготовителя	На раме - табличка с указанием даты и места постройки	2	-
5	Полезный объем	На кузове - 120м^3	2	42
4	Номер вагона	На раме - ххх ххххх	2	6
3	Номер вагона	На кузове - ххх ххххх	2	6
2	Грузоподъемность	На кузове – 68 т	2	42
1	Буквенный код	На кузове	2	52

Dokumentācijas centra krājums, tel. 67234968

Перв. примен.
Справ. №
Подп. и дата
Инв. № дубл.
Взам. инв. №
Подп. и дата
Инв. № подл.

4-х осный крытый цельнометаллический вагон для легковых автомобилей

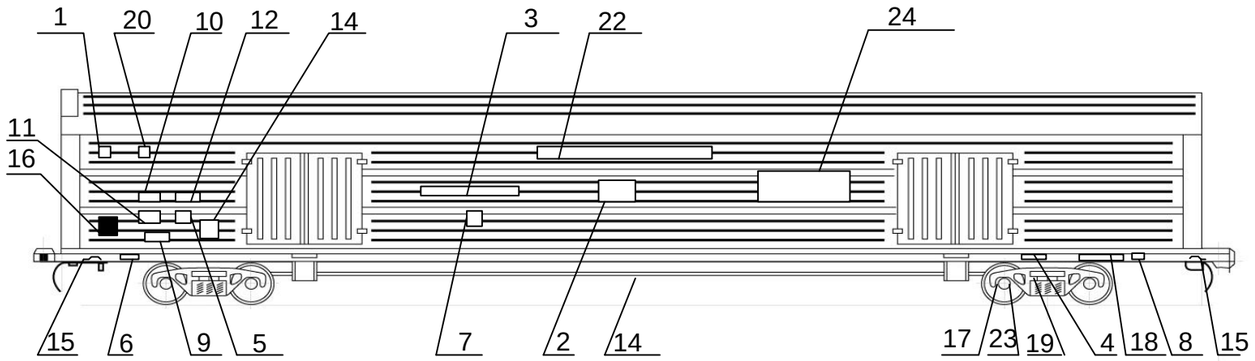

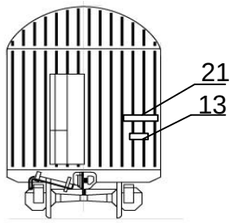

Примечания:
1 Высота букв поз.23 – 84 мм.
2 Высота цифр поз.20 – 49 мм.
3 Поз.1 - буквенные коды железнодорожных администраций стран СНГ, Грузии, Латвийской Республики, Литовской Республики, Эстонской Республики согласно Приложения А и Б.

№ поз.	Наименование знака или надпись	Место нанесения и содержание	Кол. на вагон	Лист
24	Место нанесения логотипа	На кузове – поле не более(2000*1500)мм.	2	-
23	Знак проведения восстановления профиля поверхности катания колес	На бирке - О1 07 11 342	4	48
22	Надпись	На кузове - Легковые автомобили	2	5
21	Надпись	На торцевой стене - Срочный возврат ст.Тольятти КБШ.	2	45
20	Знак длиннобазности	На кузове - (ДБ)	2	49
19	Маркировка литых элементов тележки	На надрессорной и боковых балках при кап.рем. 2-122-8-546 при деп.рем 8-546	2	48
18	Надпись	На раме - Авторежим	2	5
17	Средний и капитальный ремонт колесной пары	На бирке - III 84 342 20 0005123482	4	48
16	Место для меловых надписей	На кузове - прямоугольник черного цвета 500х600 мм	2	-
15	Знак маневрового захвата	На раме -	4	49
14	Гидравлическое испытание запасного резервуара	На запасном резервуаре Испытан 135 22.12.2005	1	41
13	Текущий ремонт	На торцевой стене - ТР 462 10.04.2005	2	41
12	Деповской ремонт	На кузове - ДР 462 10.08.2003-2005	2	41
11	Капитальный ремонт	На кузове - КР14 10.04.98-2008	2	41
10	Дата постройки вагона	На кузове - Построен 27 22.10.99	2	41
9	Тара вагона	На кузове - ТАРА 23 т	2	42
8	Цифровой железнодорож - ный код страны	На раме - [20]	2	52
7	Цифровой железнодорож - ный код страны	На кузове - 20	2	52
6	Табличка завода - изготовителя	На раме - табличка с указанием даты и места постройки	2	-
5	Условное обозначение и код дороги приписки	На кузове - Приписан ВЧД12 МСК.	2	5
4	Номер вагона	На раме - ххх ххххх	2	6
3	Номер вагона	На кузове - ххх ххххх	2	6
2	Грузоподъёмность	На кузове - 42 т	2	42
1	Буквенный код	На кузове	2	52

Dokumentācijas centra krājums, tel. 67234968

Изм.	Лист	№ докум.	Подп.	Дата

632-2011 ПКБ ЦВ

Лист 10

Перв. примен.
Справ. №
Подп. и дата
Инв. № дубл.
Взам. инв. №
Подп. и дата
Инв. № подл.

4-х осный крытый вагон для легковых автомобилей

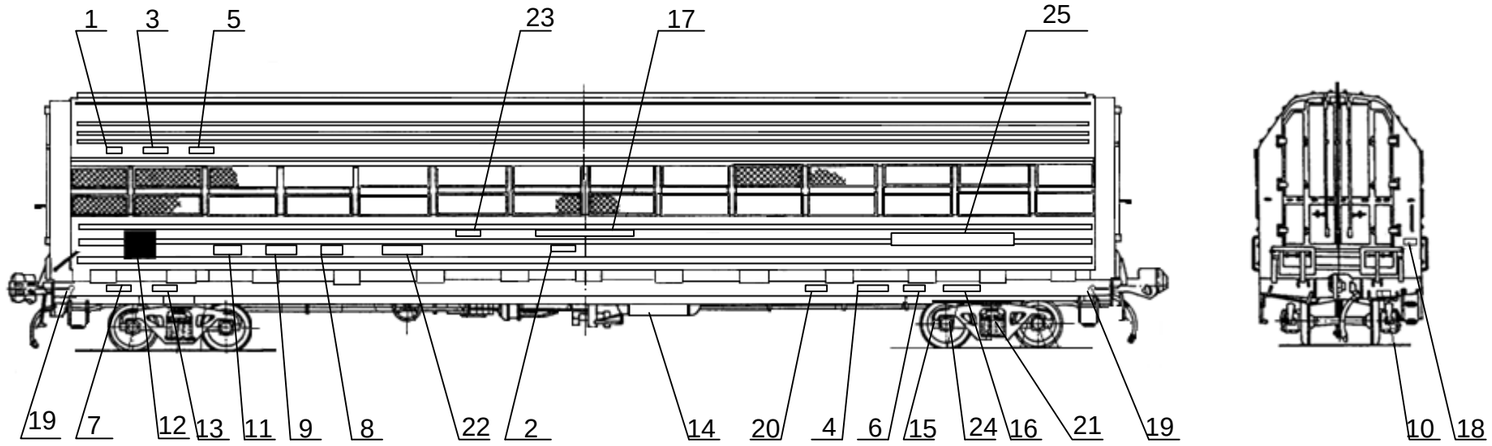

Примечания:
1 Высота букв поз.18 – 70 мм.
2 Высота цифр поз.22 – 49 мм.
3 Поз.1 - буквенные коды железнодорожных администраций стран СНГ, Грузии, Латвийской республики, Литовской Республики, Эстонской Республики согласно Приложения А и Б.

№ поз.	Наименование знака или надпись	Место нанесения и содержание	Кол. на вагон	Лист
25	Место нанесения логотипа	На кузове -поле не более (2000*1200)мм	2	-
24	Средний и капитальный ремонт колесной пары	На бирке III 84 342 0005123482 20	4	48
23	Условное обозначение и код дороги приписки	На кузове - Приписан ВЧД12 МСК.	2	45
22	Надпись	На раме – Тормоз ⇄ Отпуск	2	46
21	Маркировка литых элементов тележки	На надрессорной и боковой балках при кап.рем. 92-122-8-546 при деп.рем. 8-546	4	5
20	Знак длиннобазности	На раме - (ДБ)	2	49
19	Знак маневрового захвата	На раме - ⌒	4	49
18	Надпись	На торцевой стене - Срочный возврат ст.Тольятти КБШ	2	45
17	Надпись	На кузове -легковые автомобили	2	5
16	Надпись	На раме - Авторежим	2	5
15	Знак проведения восстановления профиля поверхности катания колес	На бирке - О1 07 11 342	2	48
14	Гидравлическое испытание запасного резервуара	На запасном резервуаре - Испытан 172 22.10.2003	2	41
13	Табличка завода - изготовителя	На раме - табличка с указанием даты и места постройки	2	-
12	Место для меловых надписей	На кузове - прямоугольник черного цвета 500х600 мм	2	-
11	Дата постройки вагона	На кузове - Построен 27 22.10.94	2	41
10	Текущий ремонт	На торцевой стене - ТР 462 10.04.2004	2	41
9	Капитальный ремонт	На кузове - КР14 10.04.2003-2013	2	41
8	Деповской ремонт	На кузове - ДР 462 10.04.2003-2005	2	41
7	Тара вагона	На кузове - ТАРА 35 т	2	42
6	Цифровой железнодорож - ный код страны	На раме -[20]	2	52
5	Цифровой железнодорож - ный код страны	На кузове - 20	2	52
4	Номер вагона	На раме - ххх ххххх	2	6
3	Номер вагона	На кузове - ххх ххххх	2	6
2	Грузоподъёмность	На кузове - 42 т	2	42
1	Буквенный код	На кузове	2	52

Dokumentacijas centra krājums, tel. 67234968

Изм Лист № докум. Подп. Дата

632-2011 ПКБ ЦВ

Лист 11

Перв. примен.
Справ. №
Подп. и дата
Инв. № дубл.
Взам. инв. №
Подп. и дата
Инв. № подл.

4-х осный крытый вагон-хоппер для минеральных удобрений

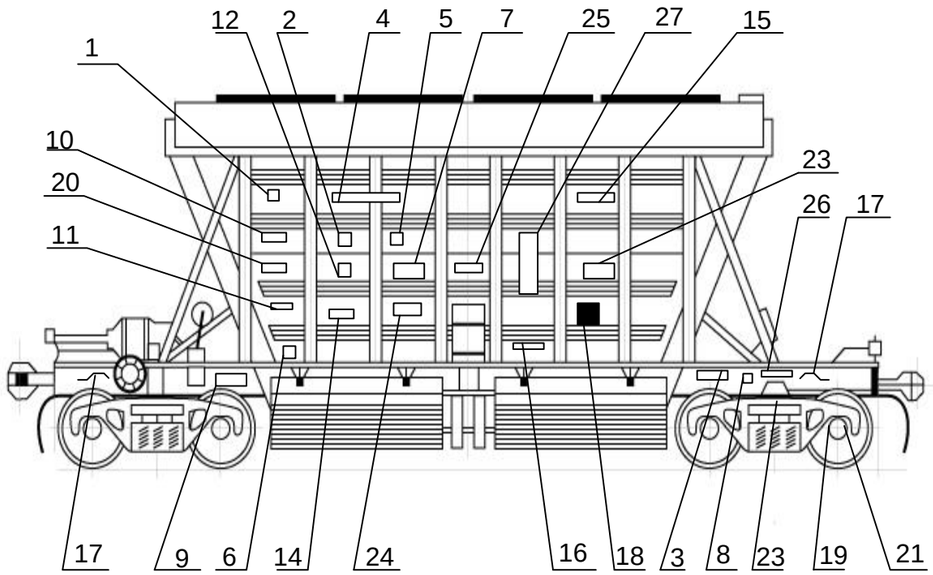

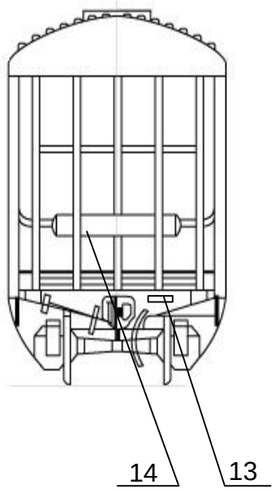

Примечания:
1 Высота цифр поз.24 - 49 мм.
2 Высота букв поз.16, 24 - 70 мм.
3 Высота букв и цифр поз.26 - 70 мм.
4 Поз.1 - буквенные коды железнодорожных администраций стран СНГ, Грузии, Латвийской Республики, Литовской Республики, Эстонской Республики согласно Приложения А и Б.

№ поз.	Наименование знака или надпись	Место нанесения и содержание	Кол. на вагон	Лист
27	Место нанесения логотипа	На кузове – поле не более (1500*900)мм	2	-
26	Надпись	На кузове - Авторежим	2	5
25	Надпись	На кузове - Ревизия разгрузочных устройств 576 15.08.2003	2	5 6
24	Надпись	На кузове - Перед разгрузкой открыть два загрузочных люка	2	5
23	Маркировка литых элементов тележки	На надрессорной и боковой балках при кап. рем. 92-122-8-345 при деп. рем. 8-345	4	6
22	Условное обозначение и код дороги приписки	На кузове - Приписан ВЧД12 МСК	2	45
21	Знак проведения восстановления профиля поверхности катания колес	На бирке - О1 07 11 342	2	50
20	Надпись	На кузове - Пробег	2	43
19	Средний и капитальный ремонт колесной пары	На бирке - III 84 342 20 0005123482	2	50
18	Место для меловых надписей	На кузове - прямоугольник черного цвета 500х600 мм	2	-
17	Знак маневрового захвата	На нижней обвязке кузова	4	51
16	Надпись	На кузове - Запрещается оставлять люки открытыми	2	44
15	Надпись	На кузове - Минеральные удобрения	2	5
14	Гидравлическое испытание запасного резервуара	На запасном резервуаре Испытан 92 22.10.2004	2	43
13	Текущий ремонт	На концевой балке - ТР 432 14.05.2010	2	43
12	Деповской ремонт	На кузове - ДР 10.04.2010 - 2011	2	43
11	Капитальный ремонт	На кузове - КР17 10.04.99-2006	2	43
10	Дата постройки вагона	На кузове - Построен 27 22.10.99	2	44
9	Тара вагона	На нижней обвязке кузова - ТАРА 22 т	2	44
8	Цифровой железнодорожный код страны	На раме -[20]	2	52
7	Цифровой железнодорожный код страны	На кузове - 20	2	52
6	Табличка завода-изготовителя	На кузове - табличка с указанием даты и места постройки	2	-
5	Полезный объём	На кузове - 73 м^3	2	44
4	Номер вагона	На кузове - ххх ххххх	2	6
3	Номер вагона	На нижней обвязке кузова - ххх ххххх	2	6
2	Грузоподъёмность	На кузове - 42 т	2	44
1	Буквенный код	На кузове	2	52

Dokumentācijas centra krājums, tel. 67234968

Изм Лист № докум. Подп. Дата

632-2011 ПКБ ЦВ

Лист 12

Перв. примен.
Справ. №
Подп. и дата
Инв. № дубл.
Взам. инв. №
Подп. и дата
Инв. № подл.

4-х осный крытый вагон - хоппер для зерна

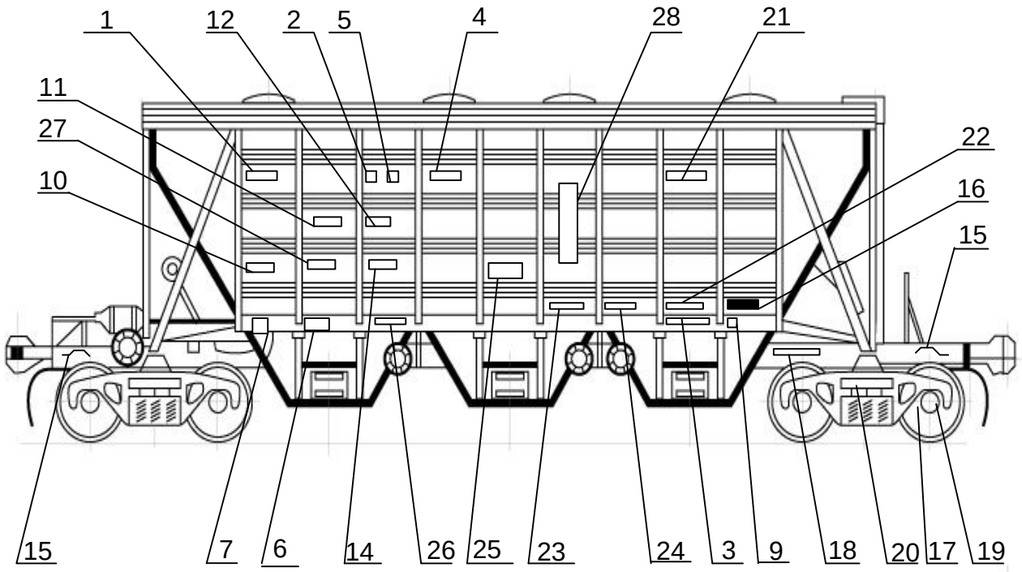

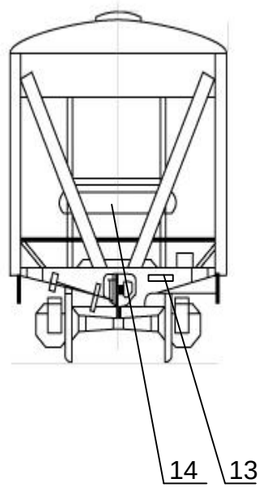

Примечания:
1 Высота цифр поз.21 – 49 мм.
2 Высота букв поз.25 – 70 мм.
3 Высота букв поз.28 – 28 мм.
4 Высота букв и цифр поз.26 – 70 мм.
5 Поз.1 - буквенные коды железнодорожных администраций стран СНГ, Грузии, Латвийской Республики, Литовской Республики, Эстонской Республики согласно Приложения А и Б.

28	Место нанесения логотипа	На кузове – поле не более (1500*900)мм.	2	-
27	Надпись	На кузове - ПРОБЕГ	2	41
26	Надпись	На раме Откр. Закр.	2	43
25	Надпись	На кузове - Ревизия разгрузочных устройств 546 15.03.2009	2	5
24	Надпись	На кузове - Перед разгрузкой открыть два загрузочных люка	2	5
23	Надпись	На раме - Штурвалы зафиксировать	2	43
22	Надпись	На кузове - Запрещается оставлять люки открытыми	2	44
21	Надпись	На кузове - ЗЕРНО	2	44
20	Маркировка литых элементов тележки	На надрессорной и боковых балках при кап.рем. 92-122-8-546 при деп.рем. 8-546	4	6
19	Знак проведения восстановления профиля поверхности катания колес	На бирке - О1 07 11 342	4	48
18	Надпись	На раме - Авторежим	2	5
17	Средний и капитальный ремонт колесной пары	На бирке - III 84 342 20 0005123482	4	48
16	Место для меловых надписей	На кузове - прямоугольник черного цвета 500*600мм	2	-
15	Знак маневрового захвата	На раме	4	49
14	Гидравлическое испытание запасного резервуара	На запасном резервуаре - Испытан 271 22.12.2003	1	41
13	Текущий ремонт	На концевой балке - ТР462 10.04.2003	2	41
12	Деповской ремонт	На кузове - ДР346 10.2001-2002	2	41
11	Капитальный ремонт	На кузове - КР17 10.2001-2009	2	41
10	Дата постройки вагона	На кузове - Построен 27 22.10.2001	2	41
9	Цифровой железнодорож - ный код страны	На раме - [20]	2	52
8	Цифровой железнодорож - ный код страны	На кузове - 20	2	52
7	Табличка завода-изготовителя	На кузове - табличка с указанием даты и места постройки	2	-
6	Тара вагона	На раме - 23 т	2	42
5	Полезный объём	На кузове - 94 м^3	2	42
4	Номер вагона	На кузове - ххх ххххх	2	6
3	Номер вагона	На раме - ххх ххххх	2	6
2	Грузоподъемность	На кузове - 70 т	2	42
1	Буквенный код	На кузове	2	52
№ поз.	**Наименование знака или надписи**	**Место нанесения и содержание**	Кол. на вагон	Лист

Dokumentācijas centra krājums, tel. 67234968

Изм	Лист	№ докум.	Подп.	Дата

632-2011 ПКБ ЦВ

Лист 13

Перв. примен.
Справ. №
Подп. и дата
Инв. № дубл.
Взам. инв. №
Подп. и дата
Инв. № подл.

4-х осный крытый вагон-хоппер для цемента

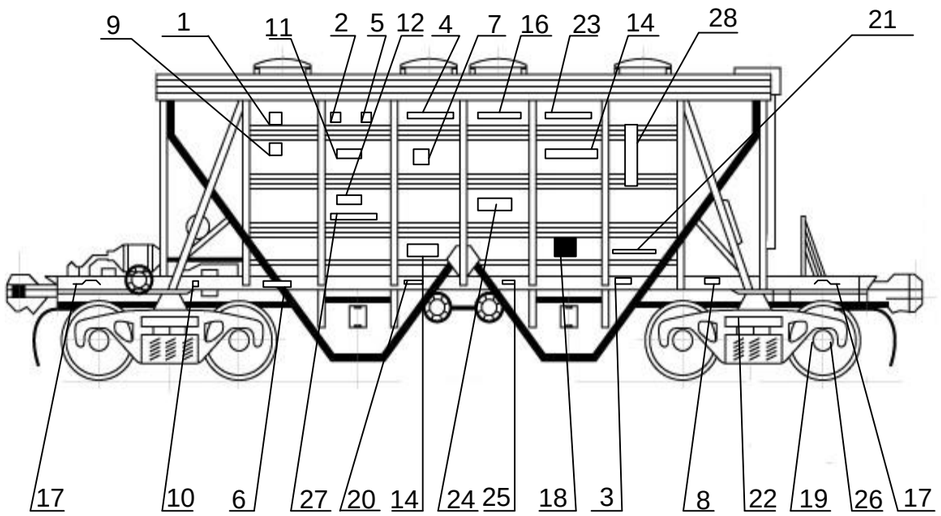

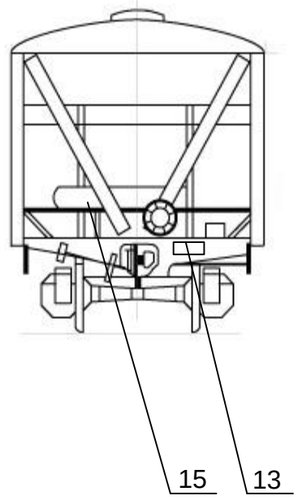

Примечания:
1 Высота цифр поз.23 – 49 мм.
2 Высота букв поз.24 – 70 мм.
3 Высота букв поз.27 – 70 мм.
4 Поз.1 - буквенные коды железнодорожных администраций стран СНГ, Грузии, Латвийской Республики, Литовской Республики, Эстонской Республики согласно Приложения А и Б.

28	Место нанесения логотипа	На кузове – поле не более (1500*900)мм.	2	-
27	Надпись	На кузове - ПРОБЕГ	2	41
26	Знак проведения восстановления профиля поверхности катания колес	На бирке - О1 07 11 342	4	48
25	Надпись	На раме - Откр. Закр.	2	43
24	Надпись	На кузове - Ревизия разгрузочных устройств 576 15.08.2002	2	5
23	Надпись	На кузове - Перед разгрузкой открыть два загрузочных люка	2	5
22	Маркировка литых элементов тележки	На надрессорной и боковой балках при кап.рем. 92-122-8-546 при деп.рем. 8-546	4	6
21	Надпись	На раме - Авторежим	2	5
20	Надпись	На раме - Штурвалы зафиксировать	2	43
19	Средний и капитальный ремонт колесной пары	На бирке - III 84 342 0005123482 20	4	48
18	Место для меловых надписей	На кузове - прямоугольник черного цвета 500х600 мм	2	-
17	Знак маневрового захвата	На раме -	4	49
16	Надпись	На кузове - ЦЕМЕНТ	2	48
15	Гидравлическое испытание запасного резервуара	На запасном резервуаре - Испытан 271 22.10.2004	2	41
14	Надпись	На кузове - Запрещается оставлять люки открытыми	2	44
13	Текущий ремонт	На концевой балке - ТР462 10.04.2001	2	41
12	Деповской ремонт	На кузове - ДР 462 10.04.99-2002	2	41
11	Капитальный ремонт	На кузове - КР 14 10.04.99-2006	2	41
10	Табличка завода-изготовителя	На раме - табличка с указанием даты и места постройки	2	-
9	Дата постройки вагона	На кузове - Построен 27 22.10.99	2	41
8	Цифровой железнодорож - ный код страны	На раме - [20]	2	52
7	Цифровой железнодорож - ный код страны	На кузове - 20	2	52
6	Тара вагона	На кузове - ТАРА 19,5 т	2	42
5	Полезный объём	На кузове - 60 м^3	2	42
4	Номер вагона	На кузове - ххх ххххх	2	6
3	Номер вагона	На раме - ххх ххххх	2	6
2	Грузоподъёмность	На кузове - 72 т	2	42
1	Буквенный код	На кузове	2	52
№ поз.	**Наименование знака или надпись**	**Место нанесения и содержание**	Кол. на вагон	Лист

Dokumentācijas centra krājums, tel. 67234968

Изм Лист № докум. Подп. Дата

632-2011 ПКБ ЦВ

Лист 14

Перв. примен.
Справ. №
Подп. и дата
Инв. № дубл.
Взам. инв. №
Подп. и дата
Инв. № подл.

4-х осный полувагон для среднетоннажных контейнеров на базе полувагона

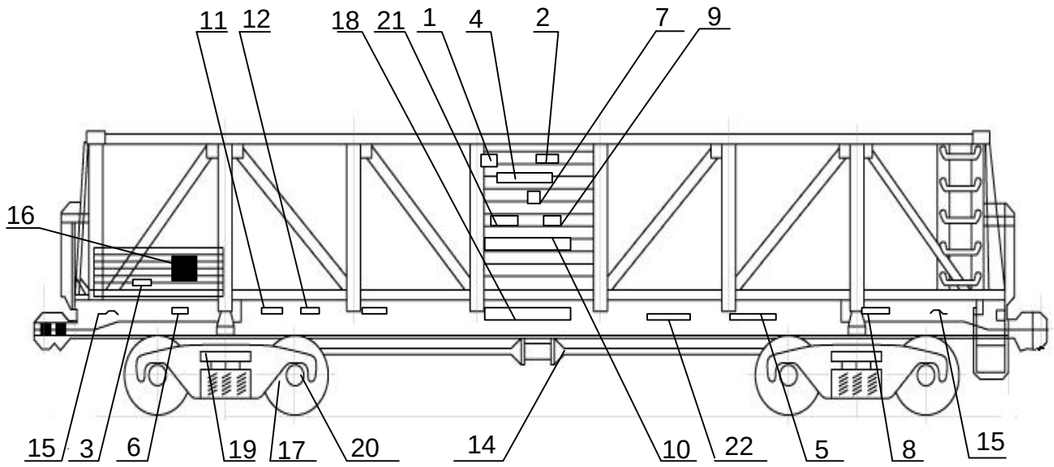

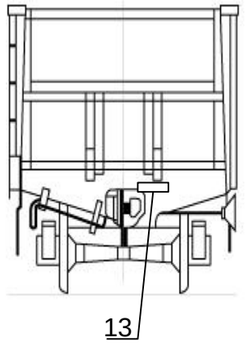

Примечания:
1 Высота цифр поз.20 – 49 мм.
2 Высота букв поз.9, 22 –70 мм.
3 Поз.1 – буквенные коды железнодорожных администраций стран СНГ, Грузии, Латвийской Республики, Литовской Республики, Эстонской Республики согласно Приложения А и Б.

№ поз.	Наименование знака или надпись	Место нанесения и содержание	Кол. на вагон	Лист
22	Надпись	На раме - Авторежим	2	5
21	Надпись	На кузове - ПРОБЕГ	2	41
20	Знак проведения восстановления профиля поверхности катания колес	На бирке - О1 07 11 342	4	48
19	Маркировка литых элементов тележки	На надрессорной и боковых балках - при кап.рем. 92-122-8-546 при деп.рем. 8-546	2	6
18	Надпись	На раме – для перевозки контейнеров	2	5
17	Средний и капитальный ремонт колесной пары	На бирке - III 84 342 0005123482 20	4	48
16	Место для меловых надписей	На кузове - прямоугольник черного цвета 500х600 мм	2	-
15	Знак маневрового захвата	На кузове -	4	49
14	Гидравлическое испытание запасного резервуара	На запасном резервуаре - Испытан 27 22.10.2003	2	41
13	Текущий ремонт	На концевой балке - ТР462 12.05.2003	2	41
12	Деповской ремонт	На раме - ДР462 10.04.99-2002	2	41
11	Капитальный ремонт	На раме - КР 92 10.04.98-2006	2	41
10	Дата постройки вагона	На кузове - Построен 27 26.10.98	2	41
9	Тара вагона	На кузове - ТАРА 21,1 т	2	42
8	Цифровой железнодорож - ный код страны	На раме - [20]	2	52
7	Цифровой железнодорож- ный код страны	На кузове - 20	2	52
6	Табличка завода - изготовителя	На нижней обвязке кузова - табличка с указанием даты и места постройки	2	-
5	Номер вагона	На раме - ххх ххххх	2	6
4	Номер вагона	На кузове - ххх ххххх	2	6
3	Полезный объём	На кузове - 73 м^3	2	42
2	Грузоподъемность	На кузове - 60 т	2	42
1	Буквенный код	На кузове	2	52

Dokumentācijas centra krājums, tel. 67234968

Изм. Лист № докум. Подп. Дата

632-2011 ПКБ ЦВ

Лист 15

Перв. примен.
Справ. №
Подп. и дата
Инв. № дубл.
Взам. инв. №
Подп. и дата
Инв. № подл.

8-ми осный полувагон

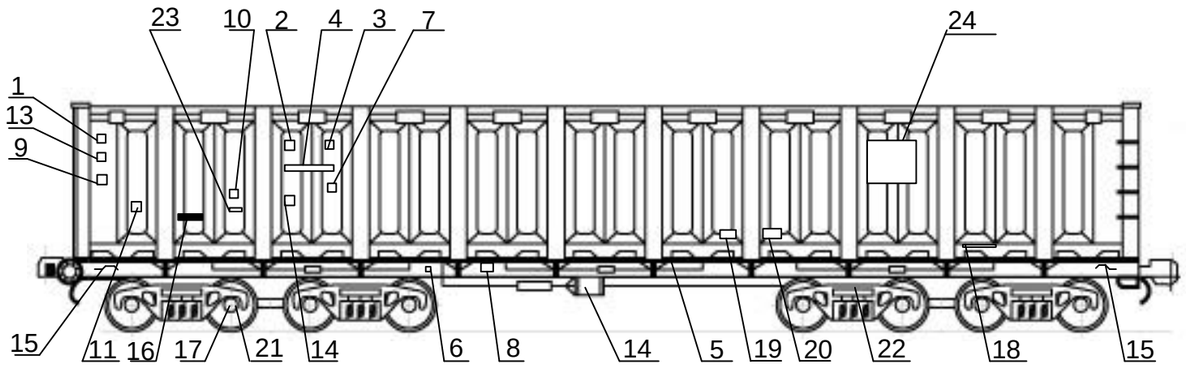

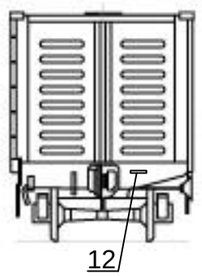

Примечания:
1 Высота цифр поз.22 – 49 мм.
2 Высота букв поз.24 – 70 мм.
3 Поз.1 - буквенные коды железнодорожных администраций стран СНГ, Грузии, Латвийской Республики, Литовской Республики и Эстонской Республики согласно Приложения А и Б.

№ поз.	Наименование знака или надпись	Место нанесения и содержание	Кол. на вагон	Лист
24	Место нанесения логотипа	На кузове - поле не более (1500*1000)мм	2	-
23	Надпись	На кузове - ПРОБЕГ	2	41
22	Маркировка литых элементов тележки	На надрессорной и боковых балках - при кап.рем. 92-122-8-546 при деп.рем. 8-546	4	6
21	Знак проведения восстановления профиля поверхности катания колес	На бирке - О1 07 11 342	4	48
20	Трафарет замка люка	На кузове - закр.	22	47
19	Трафарет замка люка	На кузове - откр.	22	47
18	Надпись	На раме - Авторежим	8	48
17	Средний и капитальный ремонт колесной пары	На бирке - 64 342 20 0005123482	8	48
16	Место для меловых надписей	На кузове - прямоугольник черного цвета 500х600 мм	2	-
15	Знак маневрового захвата	На кузове -	2	49
14	Гидравлическое испытание запасного резервуара	На запасном резервуаре - Испытан 135 22.10.2003	2	41
13	Дата постройки	На кузове - Построен 27 10.04.2003	2	41
12	Текущий ремонт	На концевой балке - ТР543 10.04.2002	2	41
11	Капитальный ремонт	На кузове - КР27 10.04.99-2007	2	41
10	Деповской ремонт	На кузове - ДР 462 10.04.2003-2006	2	44
9	Тара вагона	На кузове - ТАРА 19,5 т	2	42
8	Цифровой железнодорож - ный код страны	На раме - [20]	2	52
7	Цифровой железнодорож - ный код страны	На кузове - 20	2	52
6	Табличка завода - изготовителя	На хребтовой балке - табличка с указанием даты и места постройки	2	-
5	Номер вагона	На раме - ххх ххххх	2	6
4	Номер вагона	На кузове - ххх ххххх	2	6
3	Полезный объём	На кузове - 137,5м^3	2	42
2	Грузоподъёмность	На кузове - 125т	2	42
1	Буквенный код	На кузове	2	52

Dokumentācijas centra krājums, tel. 67234968

Изм. Лист № докум. Подп. Дата

632-2011 ПКБ ЦВ

Лист 16

Перв. примен.
Справ. №
Подп. и дата
Инв. № дубл.
Взам. инв. №
Подп. и дата
Инв. № подл.

4-х осный цельнометаллический полувагон для международного сообщения

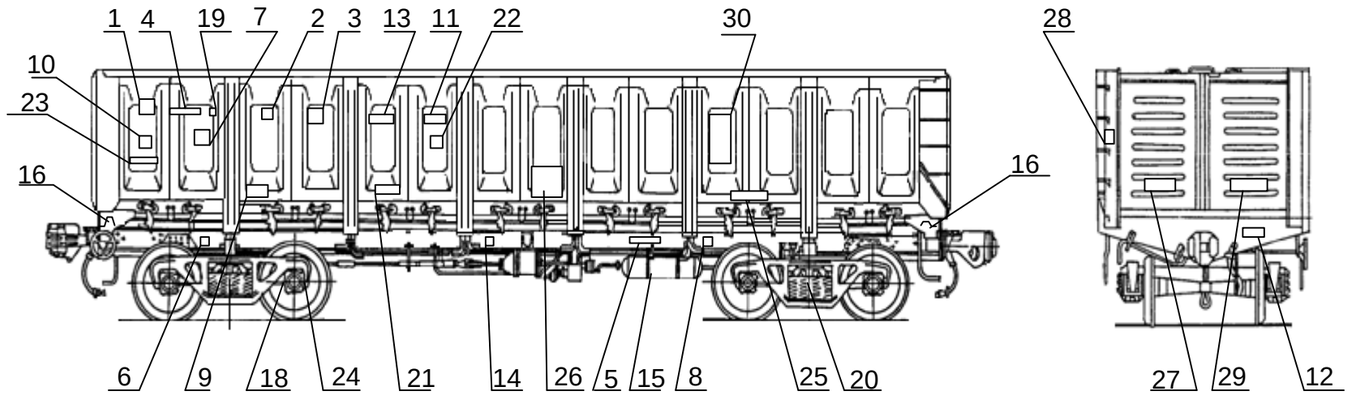

Примечания:
1 Высота цифр поз.20 - 49 мм.
2 Высота букв поз.23 - 70 мм.
3 Поз.1 - буквенные коды железнодорожных администраций стран СНГ, Грузии, Латвийской Республики, Литовской Республики, Эстонской Республики согласно Приложения А и Б.

30	Место нанесения логотипа	На кузове - поле не более (1500*900)мм.	2	-
29	Технический осмотр	На торцевой стене - ТО 32 10.04.2010	2	58
28	Знак наличия лестницы	На торцевой стене	2	61
27	Надпись	На кузове – Приписан ВЧД1 МСК	2	49
26	Надпись	На кузове - Собственник	2	58
25	Надпись	На кузове - Авторежим	2	9
24	Знак проведения восстановления профиля поверхности катания колес	На бирке - О1 07 11 342	2	52
23	Надпись	На кузове - ПРОБЕГ	2	
22	Знак габарита вагона	На кузове - МС-0	2	62
21	Дата последнего периодического осмотра или ремонта	На кузове - 4REV / 00 00 0000 +3М	2	64
20	Маркировка литых элементов тележки	На надрессорной и боковых балках - при кап.рем 92-122-8-546 при деп.рем. 8- 546	4	10
19	Знак приватного вагона	На кузове, на раме - Р	2	65
18	Средний и капитальный ремонт колесной пары	На бирке - 342 20 0005123482	4	52

17	Место для меловых надписей	На кузове - прямоугольник черного цвета 500х600 мм	2	-
16	Знак маневрового захвата	На кузове -	2	53
15	Гидравлическое испытание запасного резервуара	На запасном резервуаре - Испытан 135 22.10.2003	2	45
14	Тип автоматического тормоза	На раме - М- 483	2	61
13	Дата постройки	На кузове - Построен 27 10.04.2003	2	45
12	Текущий ремонт	На концевой балке - ТР543 10.04.2002	2	45
11	Капитальный ремонт	На кузове - КР27 10.04.99-2007	2	45
10	Деповской ремонт	На кузове - ДР 462 10.04.2003-2006	2	45
9	Тара вагона	На кузове - ТАРА 19 ^{500} кг	2	46
8	Цифровой железнодорожный код страны	На раме -[20]	2	56
7	Цифровой железнодорожный код страны	На кузове - 20	2	56
6	Табличка завода - изготовителя	На хребтовой балке - табличка с указанием даты и места постройки	2	-
5	Номер вагона	На раме - ххх ххххх	2	10
4	Номер вагона	На кузове - ххх ххххх	2	10
3	Полезный объём	На кузове - 137,5 м^3	2	48
2	Грузоподъёмность	На кузове - 125.0 т	2	63
1	Буквенный код	На кузове	2	56
№ Поз.	**Наименование знаки или надписи**	**Место нанесения и содержание**	Кол. на вагон	Лист

Dokumentācijas centra krājums, tel. 67234968

Изм. Лист № докум Подп. Дата

632-2011 ПКБ ЦВ

Лист 17

Перв. примен.
Справ. №
Подп. и дата
Инв. № дубл.
Взам. инв. №
Подп. и дата
Инв. № подл.

4-х осный цельнометаллический полувагон с глухим кузовом

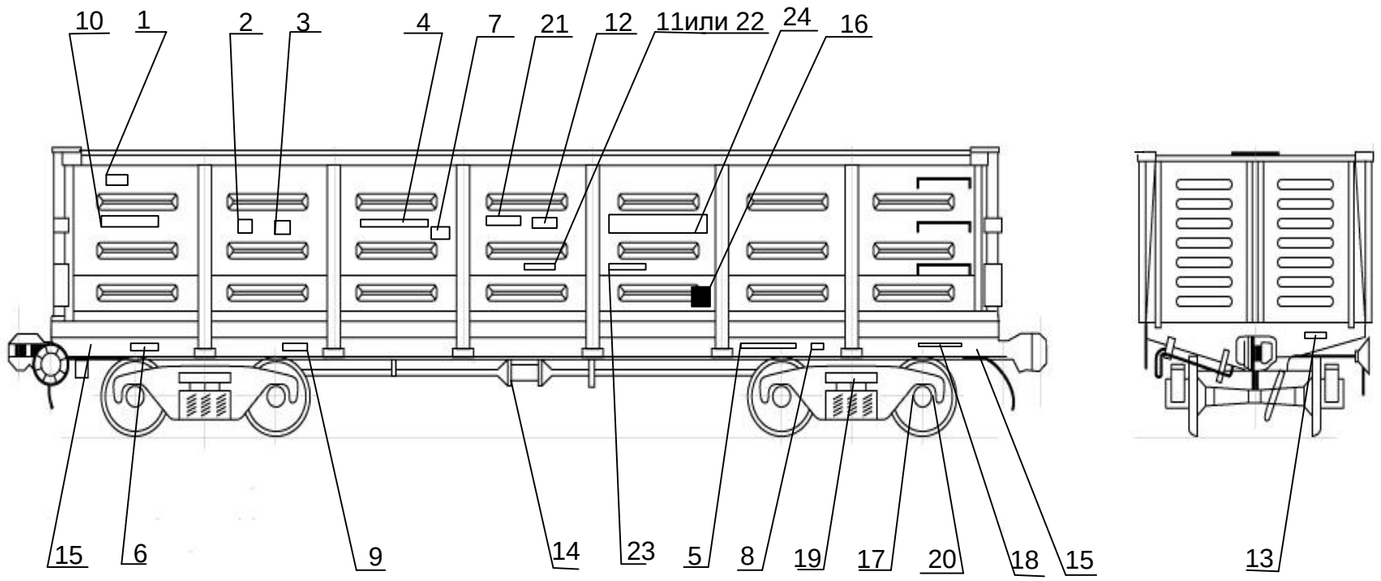

Примечания:
1 Высота цифр поз.20 – 49 мм.
2 Поз.1 - буквенные коды железнодорожных администраций стран СНГ, Грузии, Латвийской Республики, Литовской Республики, Эстонской Республики согласно Приложения А и Б

№ поз.	Наименование знака или надпись	Место нанесения и содержание	Кол. на вагон	Лист
24	Место нанесения логотипа	На кузове – поле не более (1500*900)мм	2	-
23	Надпись	На кузове – Срок сл.до 01.2014	2	45
22	Капитальный ремонт с продлением срока службы	На кузове - КРП 112 01.12.2009	2	45
21	Надпись	На кузове - ПРОБЕГ	2	45
20	Знак проведения восстановления профиля поверхности катания колес	На бирке - О1 07 11 342	4	52
19	Маркировка литых элементов тележки	На надрессорной и боковой балках - при кап.рем. 92-122-8-546 при деп.рем. 8-546	2	10
18	Надпись	На раме - Авторежим	2	9
17	Средний и капитальный ремонт колесной пары	На бирке - III 84 342 20 0005123482	4	52
16	Место для меловых надписей	На кузове - прямоугольник черного цвета 500х600 мм	2	-
15	Знак маневрового захвата	На кузове -	4	53
14	Гидравлическое испытание запасного резервуара	На запасном резервуаре - Испытан 27 22.10.2003	2	45
13	Текущий ремонт	На концевой балке - ТР462 12.05.2003	2	45
12	Деповской ремонт	На кузове - ДР462 10.04.99-2002	2	45
11	Капитальный ремонт	На кузове - КР 92 10.04.98-2006	2	45
10	Дата постройки вагона	На кузове - Построен 27 26.10.98	2	45
9	Тара вагона	На нижней обвязке кузова - ТАРА 21,1 т	2	46
8	Цифровой железнодорож - ный код страны	На хребтовой балке - [20]	2	56
7	Цифровой железнодорож - ный код страны	На кузове - 20	2	56
6	Табличка завода - изготовителя	На нижней обвязке кузова - табличка с указанием даты и места постройки	2	-
5	Номер вагона	На раме - ххх ххххх	2	10
4	Номер вагона	На кузове - ххх ххххх	2	10
3	Полезный объём	На кузове - 73 м^3	2	46
2	Грузоподъемность	На кузове - 60 т	2	46
1	Буквенный код	На кузове	2	56

Dokumentācijas centra krājums, tel. 67234968

Изм.	Лист	№ докум.	Подп.	Дата	632-2011 ПКБ ЦВ	Лист 18

Перв. примен.
Справ. №
Подп. и дата
Инв. № дубл.
Взам. инв. №
Подп. и дата
Инв. № подл.

4-х осный вагон-хоппер для горячих окатышей и агломерата

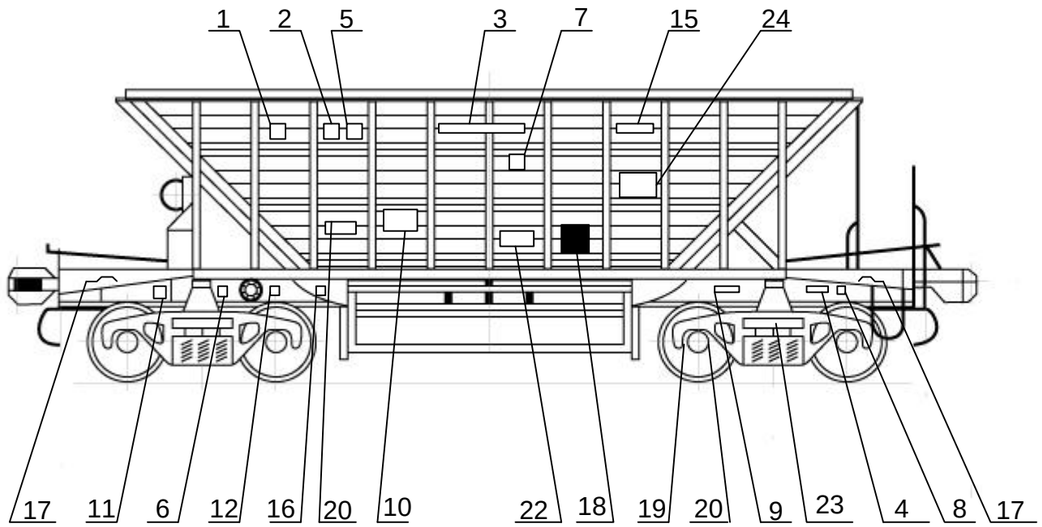

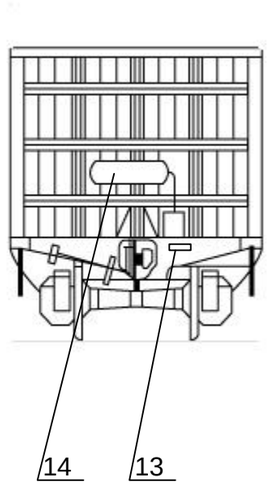

Примечания:
1 Все надписи на кузове вагона производить на металлических панелях.
2 Номер вагона поз.3 и кодовый номер железнодорожной администрации поз.7 выполнять накладными цифрами.
3 Высота цифр поз.24 - 49 мм.
4 Высота букв и цифр поз.23 - 70 мм.
5 Поз.1 - буквенные коды железнодорожных администраций стран СНГ, Грузии, Латвийской Республики, Литовской Республики, Эстонской Республики согласно Приложения А и Б.

№ поз.	Наименование знака или надпись	Место нанесения и содержание	Кол. на вагон	Лист
24	Место нанесения логотипа	На кузове – поле не более (1500*900)мм	2	-
23	Маркировка литых элементов тележки	На надрессорной и боковой балках - при кап.рем. 92-122-8 -345 при деп.рем. 8-345	4	5
22	Надпись	На кузове - Ревизия разгрузочных устройств 576 15.03.2002	2	6
21	Знак проведения восстановления профиля поверхности катания колес	На бирке - О1 07 11 342	2	48
20	Надпись	На кузове - Пробег	2	41
19	Средний и капитальный ремонт колесной пары	На бирке - III 84 342 20 0005123482	2	48
18	Место для меловых надписей	На кузове - прямоугольник черного цвета 500х600 мм	2	-
17	Знак маневрового захвата	На раме -	4	49
16	Условное обозначение и код дороги приписки	На раме - Приписан ВЧД17 МСК	2	45
15	Надпись	На кузове - Окатыши	2	6
14	Гидравлическое испытание запасного резервуара	На запасном резервуаре - Испытан 92 22.10.2004	1	41
13	Текущий ремонт	На концевой балке - ТР 432 14.05.2004	2	41
12	Деповской ремонт	На раме - ДР 127 10.04.2009-2012	2	41
11	Капитальный ремонт	На раме - КР 17 10.04.2008-2012	2	41
10	Дата постройки вагона	На кузове - Построен 27 22.10.99	2	41
9	Тара вагона	На раме - ТАРА 21 т	2	42
8	Цифровой железнодорож - ный код страны	На раме - [20]	2	52
7	Цифровой железнодорож - ный код страны	На кузове - 20	2	52
6	Табличка завода-изготовителя	На раме - табличка с указанием даты и места постройки	2	-
5	Полезный объём	На кузове - 45 м^3	2	42
4	Номер вагона	На раме - ххх ххххх	2	6
3	Номер вагона	На кузове - ххх ххххх	2	10
2	Грузоподъёмность	На кузове - 70 т	2	42
1	Буквенный код	На кузове	2	52

Dokumentācijas centra krājums, tel. 67234968

Изм.	лист	№ докум.	Подп.	Дата

632-2011 ПКБ ЦВ

Лист 19

Перв. примен.
Справ. №
Подп. и дата
Инв. № дубл.
Взам. инв. №
Подп. и дата
Инв. № подл.

4-х осный вагон для нефтебитума

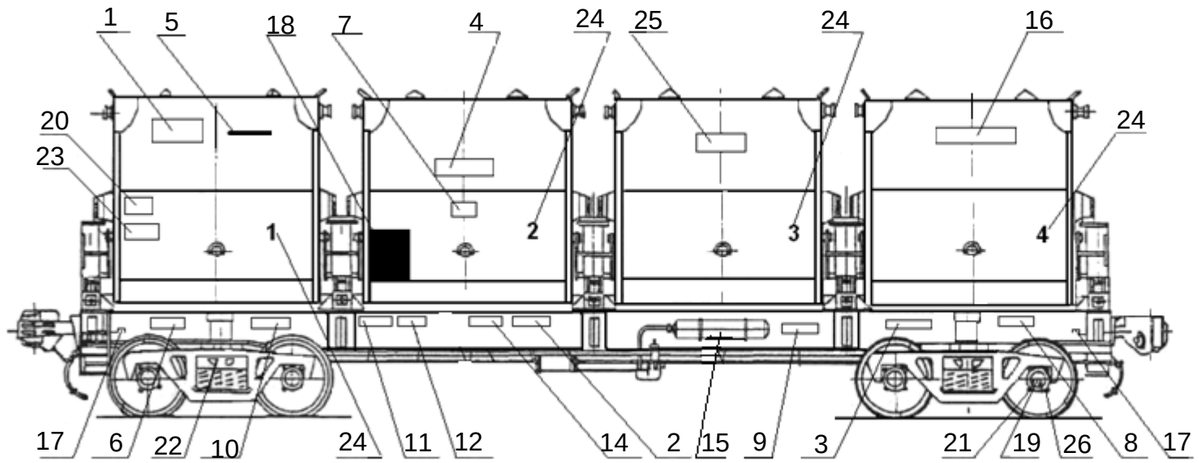

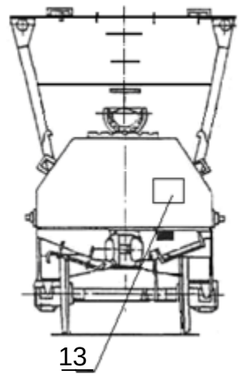

Примечания:
1 Все надписи на бункерах вагона производить на металлических панелях.
2 Номер вагона поз.4 и кодовый номер железнодорожной администрации выполнять накладными металлическими цифрами.
3 Высота букв поз.15 и 24 - 70 мм.
4 Высота букв поз.27 - 28 мм.
5 Высота цифр поз.25 - 154 мм.
6 Высота букв поз.23 - 49 мм.
7 Поз.1 - буквенные коды железнодорожных администраций стран СНГ, Грузии, Латвийской Республики, Литовской Республики, Эстонской Республики согласно Приложения А и Б.

№ поз.	Наименование знака или надпись	Место нанесения и содержание	Кол. на вагон	Лист
27	Знак проведения восстановления профиля поверхности катания колес	На бирке - О1 07 11 342	4	48
26	Грузоподъёмность бункера	На бункере - 11, 25 т	2	42
25	Номер бункера	На бункере - **1, 2, 3, 4**	2	6
24	Паспортная табличка калибровки	На бункере - Табличка с указанием клейм присвоенных пункту калибровки	2	-
23	Маркировка литых элементов тележки	На надрессорной и боковой балках - при кап.рем 92-122-8- 546 при деп.рем. 8-546	4	6
22	Надпись	На раме - Авторежим	2	5
21	Калибровочный тип бункера	На бункере - Цифры калибровки	2	-
20	Средний и капитальный ремонт колесной пары	На бирке - III 84 342 20 0005123482	4	48
19	Место для меловых надписей	На кузове - прямоугольник черного цвета 500х600 мм	2	-
18	Знак маневрового захвата	На раме -	4	49
17	Надпись	На кузове - БИТУМ	2	5
16	Гидравлическое испытание запасного резервуара	На запасном резервуаре - Испытан 271 22.10.2010	2	41
14	Надпись	На раме - Крюк со стороны разгрузки не открывать	2	5
13	Текущий ремонт	На торцевой опоре бункера - ТР 462 10.04.2009	2	41
12	Деповской ремонт	На раме - ДР 462 10.04.2009-202012	2	41
11	Капитальный ремонт	На раме - КР 14 10.04.2009-202015	2	41
10	Табличка завода-изготовителя	На раме - табличка с указанием даты и места постройки	2	-
9	Дата постройки вагона	На раме - Построен 27 22.10.99	2	41
8	Цифровой железнодорож - ный код страны	На раме - [20]	2	52
7	Цифровой железнодорож - ный код страны	На бункере - 20	2	52
6	Тара вагона	На раме - ТАРА 36,5 т	2	42
5	Уровень налива	На бункере -	4	-
4	Номер вагона	На бункере - ххх ххххх	2	6
3	Номер вагона	На раме - ххх ххххх	2	6
2	Грузоподъёмность	На кузове - 45 т	2	42
1	Буквенный код	На кузове	2	52

Dokumentācijas centra krājums, tel. 67234968

Изм	Лист	№ докум.	Подп.	Дата

632-2011 ПКБ ЦВ

Лист 20

Перв. примен.
Справ. №
Подп. и дата
Инв. № дубл.
Взам. инв. №
Подп. и дата
Инв. № подл.

4-х осный вагон - самосвал

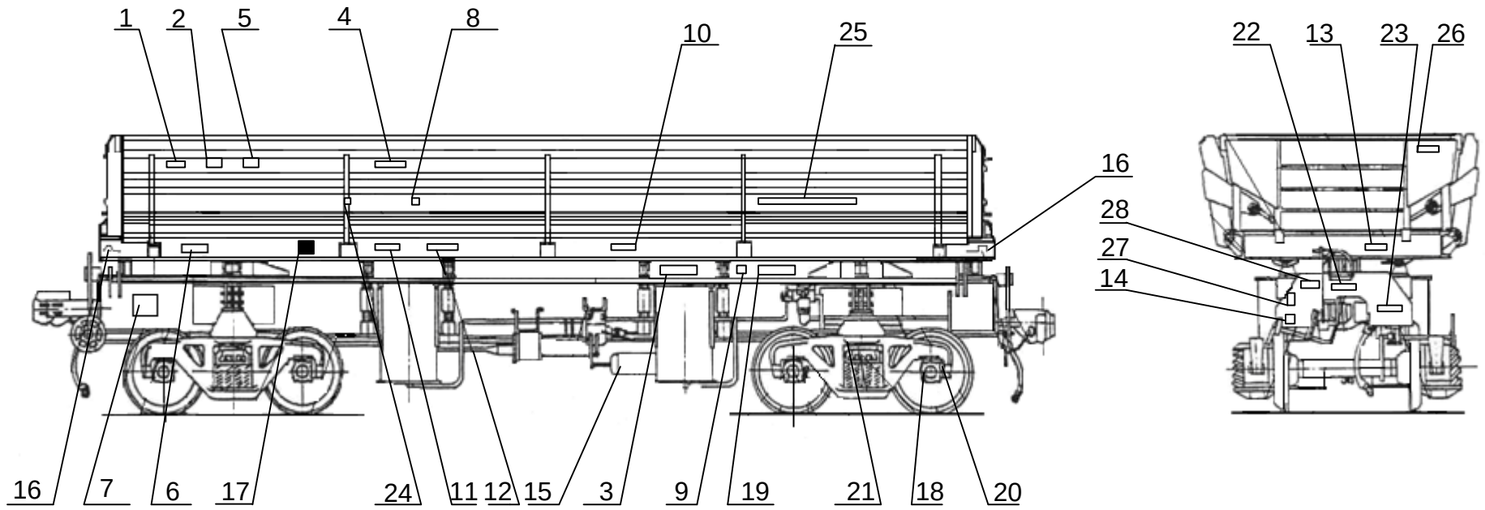

Примечания:
1 Высота букв поз.23, 28, 29 - 28 мм.
2 Высота букв поз.26, 27 - 21 мм.
3 Высота цифр поз.21, 26 - 49 мм.
4 Поз.1 - буквенные коды железнодорожных администраций стран СНГ, Грузии, Латвийской Республики, Литовской Республики, Эстонской Республики согласно Приложения А и Б.

28	Надпись	На раме - Посадка	2	5
27	Надпись	На раме - Откр. Закр.	2	43
26	Надпись	На кузове - в транспортном положении наличие сжатого воздуха в разгрузочной магистрали не допускается	2	5
25	Надпись	На кузове - Падение глыбы не более 2 т с высоты 2 м на подсыпку не менее 300 мм	2	6
24	Знак - место для домкрата	На раме -	2	42
23	Надпись	На раме - Тормоз	2	43
22	Надпись	На раме - Питание	2	43
21	Маркировка литых элементов тележки	На надрессорной и боковых балках - при кап.рем. 92-122-8- 546 при деп.рем. 8-546	4	6
20	Знак проведения восстановления профиля поверхности катания колес	На бирке - О1 07 11 342	4	48
19	Надпись	На раме - Авторежим	2	5
18	Средний и капитальный ремонт колесной пары	На бирке - III 84 342 20 0005123482	4	48
17	Место для меловых надписей	На кузове - прямоугольник черного цвета 500*600 мм	2	-

16	Знак маневрового захвата	На раме	4	49
15	Гидравлическое испытание запасного резервуара	На запасном резервуаре - Испытан 271 22.12.2003	1	41
14	Надпись	На раме - Разгрузка	2	5
13	Текущий ремонт	На кузове - ТР462 10.04.2003	2	41
12	Деповской ремонт	На кузове - ДР346 10.2001-2002	2	41
11	Капитальный ремонт	На кузове - КР17 10.2001-2009	2	41
10	Дата постройки вагона	На кузове - Построен 27 22.10.2001	2	41
9	Цифровой железнодорож - ный код страны	На раме -[20]	2	52
8	Цифровой железнодорож - ный код страны	На кузове - 20	2	52
7	Табличка завода-изготовителя	На раме - табличка с указанием даты и места постройки	2	-
6	Тара вагона	На кузове - 27,75 т	2	42
5	Полезный объём	На кузове – 32 м^3	2	42
4	Номер вагона	На кузове - ххх ххххх	2	6
3	Номер вагона	На раме - ххх ххххх	2	6
2	Грузоподъемность	На кузове - 60 т	2	42
1	Буквенный код	На кузове	2	52
№ поз.	**Наименование знака или надпись**	**Место нанесения и содержание**	Кол. на вагон	Лист

Dokumentācijas centra krājums, tel. 67234968

Изм. Лист № докум. Подп. Лист

632-2011 ПКБ ЦВ

Лист 21

Перв. примен.
Справ. №
Подп. и дата
Инв. № дубл.
Взам. инв. №
Подп. и дата
Инв. № подл.

4-х осная платформа с металлическими бортами

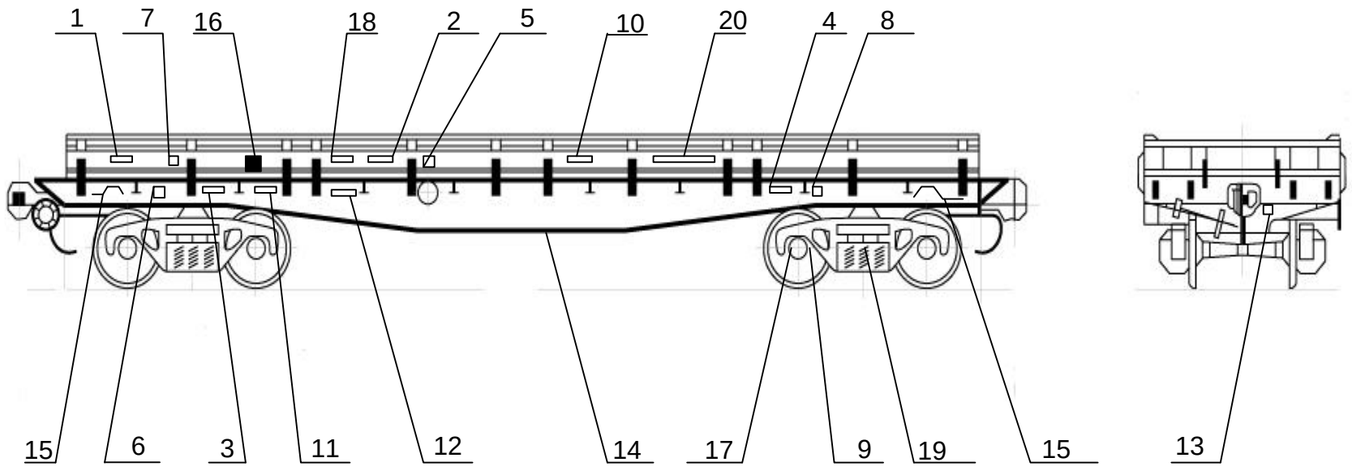

Примечания:
1 Номер платформы наносить также с внутренней стороны бортов.
2 Высота цифр поз.20 – 49 мм.
3 Поз.1 - буквенные коды железнодорожных администраций стран СНГ, Грузии, Латвийской Республики, Литовской Республики, Эстонии Республики согласно Приложения А и Б.

№ поз.	Наименование знака или надпись	Место нанесения и содержание	Кол. на вагон	Лист
20	Место нанесения логотипа	На продольных бортах -поле не более (2000*900)мм	2	-
19	Маркировка литых элементов тележки	На надрессорной и боковых балках - при кап.рем. 92-122-8- 546 при деп.рем. 8-564	4	5
18	Надпись	На бортах - Пробег	2	41
17	Средний и капитальный ремонт колесной пары	На бирке - III 84 342 / 20 0005123482 20	4	48
16	Место для меловых надписей	На бортах - прямоугольник черного цвета 500х600 мм	2	-
15	Знак маневрового захвата	На раме -	4	51
14	Гидравлическое испытание запасного резервуара	На запасном резервуаре - Испытан 27 22.10.2003	2	41
13	Текущий ремонт	На концевой балке - ТР 462 12.05.2003	2	41
12	Деповской ремонт	На раме - ДР 462 10.04.99-2002	2	41
11	Капитальный ремонт	На раме - КР 92 10.04.98-2006	2	41
10	Дата постройки вагона	На бортах - Построен 27 26.10.98	2	41
9	Знак проведения восстановления профиля поверхности катания колес	На бирке - О1 07 11 342	4	51
8	Цифровой железнодорож - ный код страны	На раме - [20]	2	52
7	Цифровой железнодорож - ный код страны	На бортах - 20	2	52
6	Табличка завода - изготовителя	На раме - табличка с указанием даты и места постройки	2	-
5	Номер вагона	На бортах - ххх ххххх	2	6
4	Номер вагона	На раме - ххх ххххх	2	6
3	Тара вагона	На раме - 21,9 т	2	41
2	Грузоподъемность	На кузове - 71 т	2	41
1	Буквенный код	На кузове	2	52

Dokumentācijas centra krājums, tel. 67234968

Перв. примен. | Справ. № | Подп. и дата | Инв. № дубл. | Взам. инв. № | Подп. и дата | Инв. № подл.

4-х осная платформа для крупнотоннажных контейнеров и колёсной техники

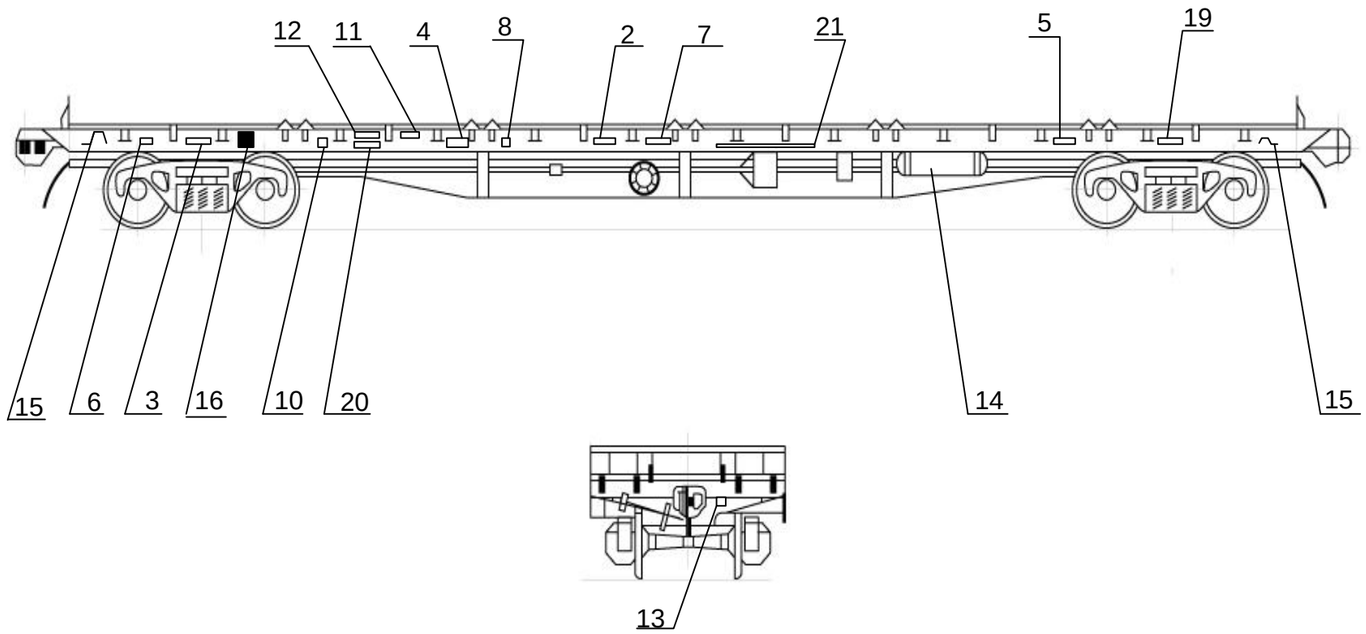

Примечания:
1 Высота цифр поз.20 – 49 мм.
2 Высота букв поз.22 – 70 мм.
3 Поз.1 - буквенные коды железнодорожных администраций стран СНГ, Грузии, Латвийской Республики, Литовской Республики, Эстонской Республики согласно Приложения А и Б.

№ поз.	Наименование знака или надпись	Место нанесения и содержание	Кол. на вагон	Лист
14	Гидравлическое испытание запасного резервуара	На запасном резервуаре - Испытан 27 22.10.2003	2	41
13	Текущий ремонт	На концевой балке - ТР 462 12.05.2003	2	41
12	Деповской ремонт	На раме - ДР 462 10.04.99-2002	2	41
11	Капитальный ремонт	На раме - КР 92 10.04.98-2006	2	41
10	Дата постройки вагона	На раме - Построен 27 26.10.98	2	41
9	Знак проведения восстановления профиля поверхности катания колес	На бирке - О1 07 11 342	4	48
8	Цифровой железнодорож - ный код страны	На раме - 20	2	52
7	Надпись	На раме - тормоз → отпуск ←	2	43
6	Табличка завода - изготовителя	На раме - табличка с указанием даты и места постройки	2	-
5	Знак длиннобазности	На раме - (ДБ)	2	52
4	Номер вагона	На раме - ххх ххххх	2	6
3	Тара вагона	На раме - ТАРА 21,9 т	2	41
2	Грузоподъемность	На раме - 65 т	2	41
1	Буквенный код	На раме	2	52
21	Надпись	На раме - Крупнотоннажные контейнеры	2	5
20	Надпись	На бортах - Пробег	2	41
19	Маркировка литых элементов тележки	На надрессорной и боковых балках - при кап.рем. 92-122-8- 546 при деп.рем. 8-546	4	5
18	Надпись	На раме - Авторежим	2	5
17	Средний и капитальный ремонт колесной пары	На бирке - III 84 342 20 0005123482	4	48
16	Место для меловых надписей	На бортах - прямоугольник черного цвета 500х600 мм	2	-
15	Знак маневрового захвата	На раме -	4	49

Dokumentācijas centra krājums, tel. 67234968

Изм	Лист	№ докум.	Подп.	Дата

632-2011 ПКБ ЦВ

Лист 23

Перв. примен.
Справ. №
Подп. и дата
Инв. № дубл.
Взам. инв. №
Подп. и дата
Инв. № подл.

4-х осная двухъярусная платформа для легковых автомобилей

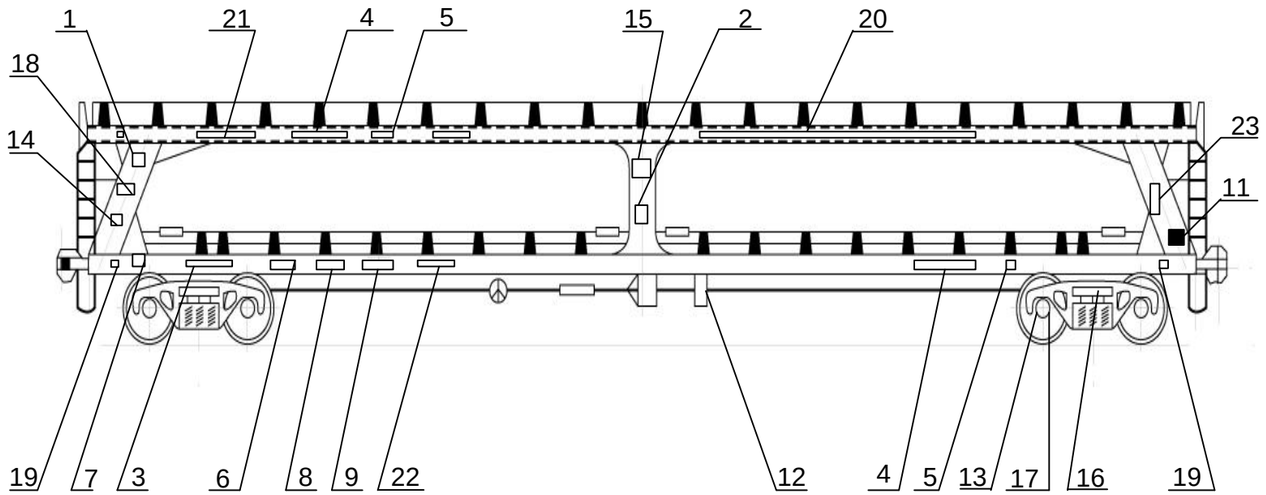

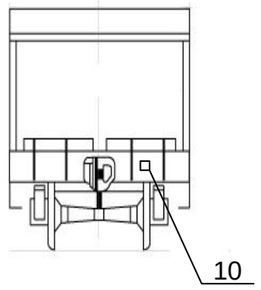

Примечания:
1. Высота букв поз.15, 21 - 70 мм., высота цифр - 84 мм.
2. Высота букв поз. 23 - 84 мм.
3. Высота цифр поз. 16 - 49 мм.
4. Поз.1 – буквенные коды железнодорожных администраций стран СНГ, Грузии, Латвийской Республики, Литовской Республики, Эстонской Республики согласно Приложения А и Б.

23	Трафарет о наличии на платформе съемного приспособления	На раме платформы с двух сторон	2	69
22	Надпись	На верхней раме - ПРОБЕГ	2	41
21	Надпись	На верхней стойке - Движение поезда с откидными переездными площадками ЗАПРЕЩАЕТСЯ!	2	45
20	Надпись	На верхней раме - Легковые автомобили	2	5
19	Знак - место для домкрата	На нижней раме -	4	42
18	Знак длиннобазности	На концевой стойке - (ДБ)	2	52
17	Знак проведения восстановления профиля поверхности катания колес	На бирке - 01 07 11 342	4	5
16	Маркировка литых элементов тележки	На надрессорной и боковой балках - при кап.рем. 92-122-8-546 при деп.рем. 8-564	4	48
15	Надпись	На средней стойке - Волга 8 шт. Жигули 17 шт. Нива 17 шт.	4	5 6
14	Надпись	На концевой стойке - Срочный возврат ст.Бойня МСК.	2	45
13	Средний и капитальный ремонт колесной пары	На бирке - III 84 342 20 0005123482	4	48
12	Гидравлическое испытание запасного резервуара	На запасном резервуаре - Испытан 135 22.12.2010	1	41
11	Место для меловых надписей	На концевой стойке - прямоугольник черного цвета 500х600 мм	2	41
10	Текущий ремонт	На концевой балке - ТР 462 10.12.2002	2	-
9	Деповской ремонт	На нижней раме - ДР 462 10.04.2004-2007	2	41
8	Капитальный ремонт	На нижней раме - КР 14 14.05.2005	2	41
7	Табличка завода - изготовителя	На нижней раме - табличка с указанием даты и места постройки	2	41
6	Дата постройки вагона	На нижней раме - Построен 27 22.10.98	2	41
5	Цифровой железнодорож - ный код страны	На верхней раме - 20	2	52
		На нижней раме - [20]	2	52
4	Номер вагона	На верхней раме - ххх ххххх	2	6
		На нижней раме - ххх ххххх	2	6
3	Тара платформы	На нижней раме - ТАРА 26 т	2	44
2	Грузоподъёмность	На средней стойке - 20 т	2	44
1	Буквенный код	На концевой стойке	2	52
№ поз	**Наименование знака или надписи**	**Место нанесения и содержание**	Кол. на вагон	Лист

Dokumentācijas centra krājums, tel. 67234968

Изм	Лист	№ докум.	Подп.	Дата	632-2011 ПКБ ЦВ	Лист 24

Перв. примен. | Справ. № | Подп. и дата | Инв. № дубл. | Взам. инв. № | Подп. и дата | Инв. № подл.

4-х осная платформа для перевозки леса в хлыстах для международного сообщения

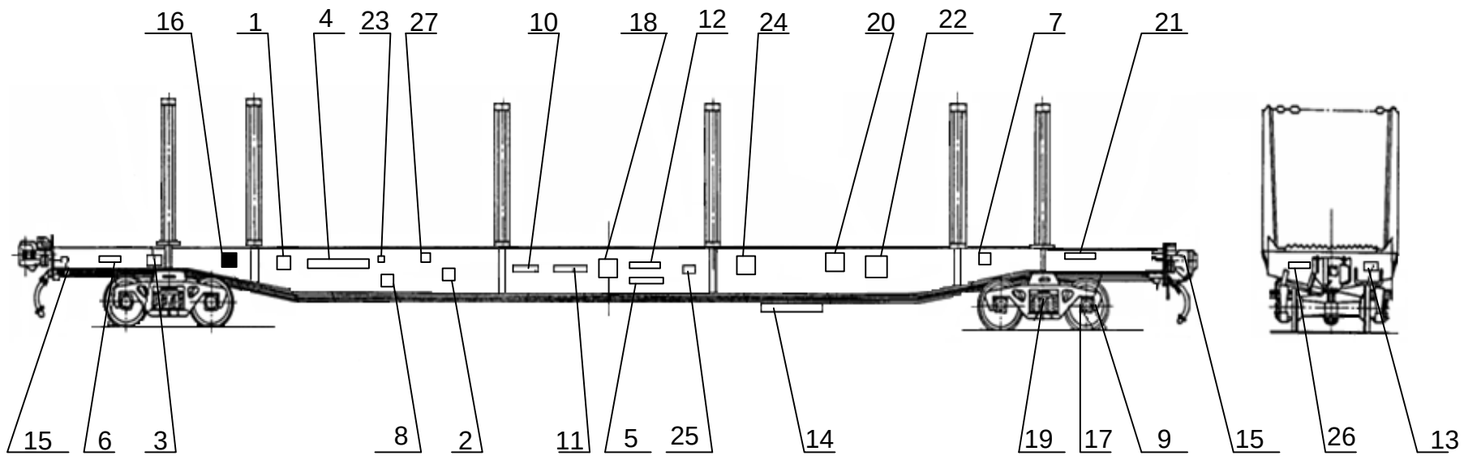

Примечания:
1 Высота цифр поз.20 – 49 мм.
2 Поз.1- буквенный код железнодорожных администраций стран СНГ, Грузии, Латвийской Республики, Литовской Республики, Эстонской Республики согласно Приложению А и Б.

27	Знак транзитности и габаритности	На раме - (МС)	2	57
26	Технический осмотр	На концевой балке - ТО37 19.10.2010	2	53
25	Дата последнего периодического ремонта или осмотра	На раме - 4 REV L 00 00 00 +3М	2	59
24	Надпись	На раме - Приписан ВЧД-12 Сев.	2	45
23	Знак приватного вагона	На раме - Р	2	60
22	Надпись	На раме – «Собственник»	2	53
21	Надпись	На раме - Авторежим	2	5
20	Трафарет о наличии на платформе съемного приспособления	На раме платформы с двух сторон	2	59
19	Маркировка литых элементов тележки	На надрессорной и боковой балках - при кап.рем. 92-122-8- 546 при дел.рем. 8-546	4	5
18	Тип автоматического тормоза	На раме – М-483	2	56
17	Средний и капитальный ремонт колесной пары	На бирке - III 84 342 20 0005123482	4	51
16	Место для меловых надписей	На бортах - прямоугольник черного цвета 500х600 мм	2	-
15	Знак маневрового захвата	На раме -	4	49
14	Гидравлическое испытание запасного резервуара	На запасном резервуаре - Испытан 27 22.10.2003	2	41
13	Текущий ремонт	На концевой балке - ТР 462 12.05.2003	2	41
12	Деповской ремонт	На раме - ДР 462 10.04.99-2002	2	41
11	Капитальный ремонт	На раме - КР 92 10.04.98-2006	2	41
10	Дата постройки вагона	На бортах - Построен 27 26.10.98	2	41
9	Знак проведения восстановления профиля поверхности катания колес	На бирке - О1 07 11 342	4	48
8	Цифровой железнодорожный код страны	На раме - 20	2	52
7	Знак длиннобазности	На раме - (ДБ)	2	49
6	Табличка завода - изготовителя	На раме - табличка с указанием даты и места постройки	2	-
5	Надпись	На раме - ПРОБЕГ	2	41
4	Номер вагона	На раме - ххх ххххх	2	6
3	Тара платформы	На раме - 27,8 т	2	41
2	Грузоподъемность	На раме – 65 т	2	41
1	Буквенный код	На раме	2	52
№ поз.	**Наименование знака или надпись**	**Место нанесения и содержание**	Кол. на вагон	Лист

Dokumentācijas centra krājums, tel. 67234968

Изм	Лист	№ докум	Подп.	Дата

632-2011 ПКБ ЦВ

Лист 25

Перв. примен.
Справ. №
Подп. и дата
Инв. № дубл.
Взам. инв. №
Подп. и дата
Инв. № подл.

4-х осная платформа для перевозки лесоматериалов для международного сообщения

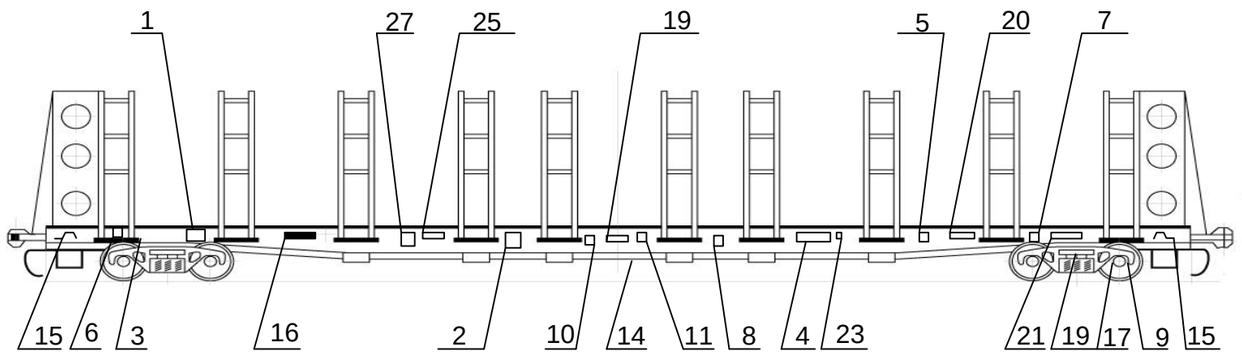

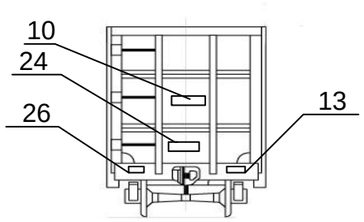

Примечания:
1 Высота цифр поз.20 – 49 мм.
2 Поз.1 – буквенные коды железнодорожных администраций стран СНГ, Грузии, Латвийской Республики, Литовской Республики, Эстонской Республики согласно Приложению А и Б.

№ поз.	Наименование знака или надпись	Место нанесения и содержание	Кол. на вагон	Лист
27	Знак транзитности и габаритности	На раме - (МС)	2	62
26	Технический осмотр	На концевой балке - ТО37 19.10.2010	2	58
25	Дата последнего периодического ремонта или осмотра	На раме - 4 REV L 00 00 00 +3М	2	64
24	Надпись	На раме - Приписан ВЧД-12 Сев.	2	49
23	Знак приватного вагона	На раме - Р	2	65
22	Надпись	На раме – «Собственник»	2	58
21	Надпись	На раме - Авторежим	2	9
20	Трафарет о наличии на платформе съемного приспособления	На раме платформы с двух сторон	2	64
19	Маркировка литых элементов тележки	На надрессорной и боковой балках - при кап.рем. 92-122-8- 546 при дел.рем. 8-546	4	9
18	Тип автоматического тормоза	На раме – М-483	2	61
17	Средний и капитальный ремонт колесной пары	На бирке - III 84 342 20 0005123482	4	55 -
16	Место для меловых надписей	На бортах - прямоугольник черного цвета 500х600 мм	2	-
15	Знак маневрового захвата	На раме -	4	53
14	Гидравлическое испытание запасного резервуара	На запасном резервуаре - Испытан 27 22.10.2003	2	45
13	Текущий ремонт	На концевой балке - ТР 462 12.05.2003	2	45
12	Деповской ремонт	На раме - ДР 462 10.04.99-2002	2	45
11	Капитальный ремонт	На раме - КР 92 10.04.98-2006	2	45
10	Дата постройки вагона	На торцевой стене - Построен 27 26.10.98	2	45
9	Знак проведения восстановления профиля поверхности катания колес	На бирке - О1 07 11 342	4	52
8	Цифровой железнодорожный код страны	На раме - 20	2	56
7	Знак длиннобазности	На раме - (ДБ)	2	53
6	Табличка завода - изготовителя	На раме - табличка с указанием даты и места постройки	2	-
5	Надпись	На раме - ПРОБЕГ	2	45
4	Номер вагона	На раме - ххх ххххх	2	10
3	Тара платформы	На раме - 27,8 т	2	45
2	Грузоподъемность	На раме – 65 т	2	45
1	Буквенный код	На раме	2	56

Dokumentācijas centra krājums, tel. 67234968

Перв. примен. | Справ. № | Подп. и дата | Инв. № дубл. | Взам. инв. № | Подп. и дата | Инв. № подл.

8-ми осная цистерна для бензина и светлых нефтепродуктов

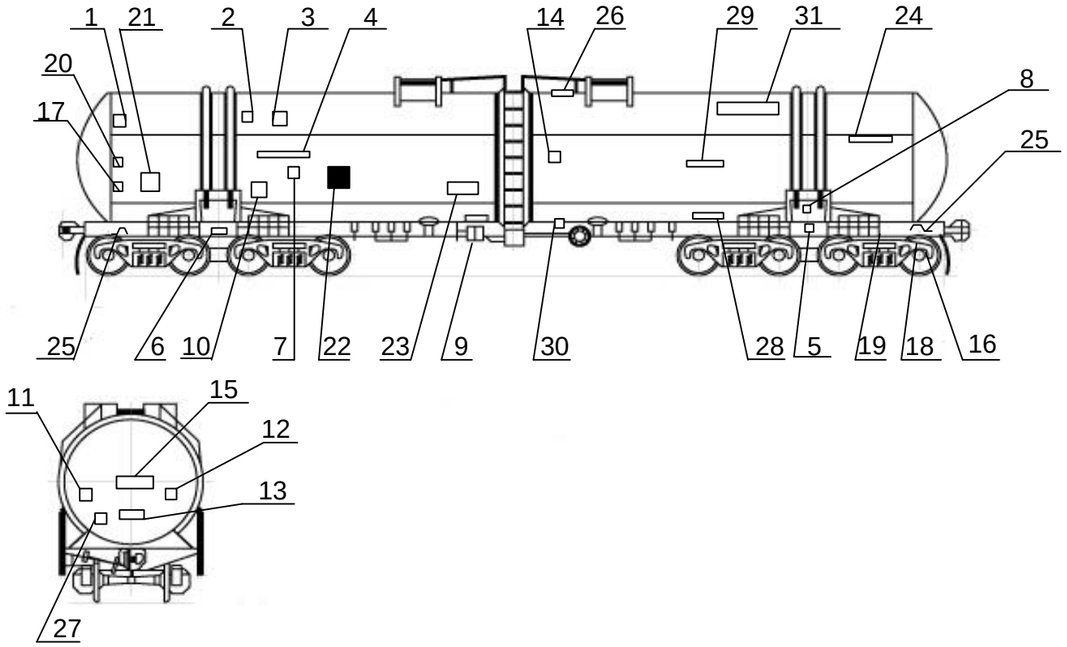

Примечания:
1 Инвентарный номер цистерны поз.4, кодовый номер железнодорожной администрации поз.7, цифру калибровки котла поз.21, выполнять накладными металлическими цифрами.
2 Высота букв поз.23 – 70 мм.
3 Высота цифр поз.19 – 49 мм.
4 Высота цифр поз.21 – 70 мм.
5 Поз.1 - буквенные коды железнодорожных администраций стран СНГ, Грузии, Латвийской Республики, Литовской Республики, Эстонской Республики согласно Приложения А и Б.

№ поз.	Наименование знака или надпись	Место нанесения и содержание	Кол. на вагон	Лист
31	Место нанесения логотипа	На котле – поле не более (3500*1500)мм	2	-
30	Трафарет о наличии на вагоне сливного прибора с тремя степенями защиты	На котле - Сп 3 1167	2	42
29	Надпись	На котле - С горки не спускать	2	45
28	Надпись	На раме - Авторежим	2	5
27	Надпись	На днище котла - Пробег	2	41
26	Знак безопасности	На котле - Остерегайся контактного провода	2	46
25	Знак маневрового захвата	На опоре котла -	2	49
24	Надпись	На котле - БЕНЗИН «С»	2	44
23	Надпись	На котле - закрой крышку сливного прибора ОГНЕОПАСНО	2	5
22	Место для меловых надписей	На котле - прямоугольник черного цвета 500х600 мм	2	-
21	Калибровочный тип котла	На котле - цифра калибровки	2	6
20	Надпись	На котле – код цистерны	2	-
19	Маркировка литых элементов тележки	На надрессорной и боковых балках - при кап.рем. 92-122-8-546 при деп.рем. 8-546	4	6
18	Знак проведения восстановления профиля поверхности катания колес	На бирке - О1 07 11 342	8	48
17	Табличка СМГС	На котле	2	-
16	Средний и капитальный ремонт колесной пары	На бирке - III 84 342 20 0005123482	2	48
15	Дата постройки	На днище котла - Построен 27 22.10.2009	2	41
14	Надпись	На котле - дата следующих испытаний (гидравлических, на герметичность)	2	57
13	Текущий ремонт	На днище котла - ТР462 10.04.2003	2	41
12	Деповской ремонт	На днище котла - ДР 432 10.04.2004	2	41
11	Капитальный ремонт	На днище котла - КР 27 10.04.2006-2010	2	41
10	Тара цистерны	На котле - ТАРА 48,8 т	2	41
9	Гидравлическое испытание запасного резервуара	На запасном резервуаре - Испытан 17 22.09.2010	1	41
8	Цифровой железнодорож - ный код страны	На шкворневой балке - [20]	2	52
7	Цифровой железнодорож - ный код страны	На котле - 20	2	52
6	Табличка завода - изготовителя	На шкворневой балке - табличка с указанием даты и места постройки	2	-
5	Номер вагона	На шкворневой балке - ххх хххх	2	6
4	Номер вагона	На котле - ххх ххххх	2	6
3	Полезный объём	На котле - 140 м^3	2	42
2	Грузоподъёмность	На котле - 120 т	2	42
1	Буквенный код	На котле	2	52

Dokumentacijas centra krājums, tel. 67234968

Перв. примен.
Справ. №
Подп. и дата
Инв. № дубл.
Взам. инв. №
Подп. и дата
Инв. № подл.

Изм. Лист № докум. Подп. Дата

632-2011 ПКБ ЦВ

Лист 27

4-х осная цистерна для бензина и светлых нефтепродуктов в международном сообщении

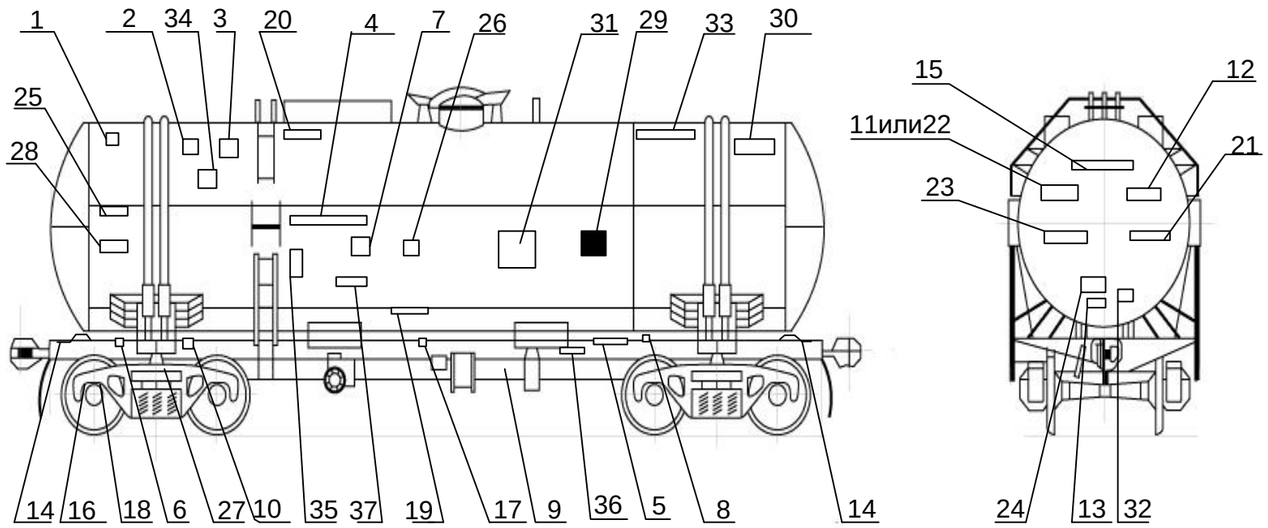

Примечания:
1 Инвентарный номер цистерны поз.4, кодовый номер железнодорожной администрации поз.7, цифру калибровки котла поз.21 выполнять накладными металлическими цифрами.
2 Высота букв поз.23 – 70 мм.
3 Высота цифр поз.19 – 49 мм.
4 Высота цифр поз.21 – 70 мм.
5 Поз.1- буквенные коды железнодорожных администраций стран СНГ ,Грузии, Латвийской Республики, Литовской Республики, Эстонской Республики согласно Приложению А и Б.

37	Трафарет о дате следующего освидетельствования котла цистерны	На котле [□□.□□] (месяц,год)	2	56
36	Трафарет периодического ремонта или осмотра грузового вагона	На раме - REV L 000000 ÷ 3M	2	59
35	Знак наличия лестницы на наружней стене вагона	На котле -	2	56
34	Знак транзитности и габаритности	На котле - МС	2	57
33	Логотип собственника	На котле - SFAT	2	-
32	Технический осмотр	На днище котла - ТО 32 19.07.2010	2	53
31	Надпись	На котле - «Собственник»….	2	53
30	Надпись	На котле - БЕНЗИН «С»	-	44
29	Место для меловых надписей	На котле - прямоугольник черного цвета 500х600 мм	2	-
28	Надпись	На котле - код цистерны	2	57
27	Маркировка литых элементов тележки	На надрессорной и боковых балках - при кап.рем. 92-122-8-564 при деп.рем. 8-546	4	6
26	Надпись	На котле - дата следующих испытаний (гидравлических, на герметичность)	2	57
25	Таблички СМГС	На котле - табличка	2	-
24	Трафарет о наличии на вагоне эластомерного поглащающего аппарата	На днище котла - [redacted]	2	42
23	Надпись (Срок службы после КРП)	На днище котла - Срок сл.до 12. 2010	2	42
22	Капитальный ремонт с продлением срока полезного использования	На днище котла - КРП 112 17.03.2003	2	42
21	Надпись	На днище котла -Пробег	2	42
20	Знак безопасности	На котле - Остерегайся контактного провода	2	46
19	Надпись	На котле - Закрой крышку сливного прибора ОГНЕОПАСНО	2	5
18	Знак проведения восстановления профиля поверхности катания колес	На бирке - О1 07 11 342	8	48
17	Тип автоматического тормоза	На раме - М - 483	2	56
16	Средний и капитальный ремонт колесной пары	На бирке - III 84 342 20 0005123482	2	48
15	Дата постройки	На днище котле - Построен 27 22.10.89	2	41
14	Знак маневрового захвата	На раме -	2	49
13	Текущий ремонт	На днище котла -ТР462 10.04.2009	2	41
12	Деповской ремонт	На днище котла - ДР 432 10.04.2008	2	41
11	Капитальный ремонт	На днище котла - КР 27 10.04.98-2010	2	41
10	Тара цистерны	На раме - ТАРА 48 ^{800} кг	2	58
9	Гидравлическое испытание запасного резервуара	На запасном резервуаре - Испытан 17 22.09.2010	1	41
8	Цифровой железнодорож - ный код страны	На раме - [20]	2	52
7	Цифровой железнодорож - ный код страны	На котле - 20	2	52
6	Табличка завода - изготовителя	На раме - табличка с указанием даты и места постройки	-	-
5	Номер вагона	На раме - ххх хххх	2	6
4	Номер вагона	На котле - ххх ххххх	2	6
3	Объём котла цистерны	На котле – 73 000ℓ	2	58
2	Грузоподъёмность	На котле – 60,0 т	2	58
1	Буквенный код	На котле	2	52
№ поз.	**Наименование знака или надпись**	**Место нанесения и содержание**	Кол. на ваг.	Лист

Dokumentacijas centra krājums, tel. 67234968

4-х осная цистерна для бензина и светлых нефтепродуктов

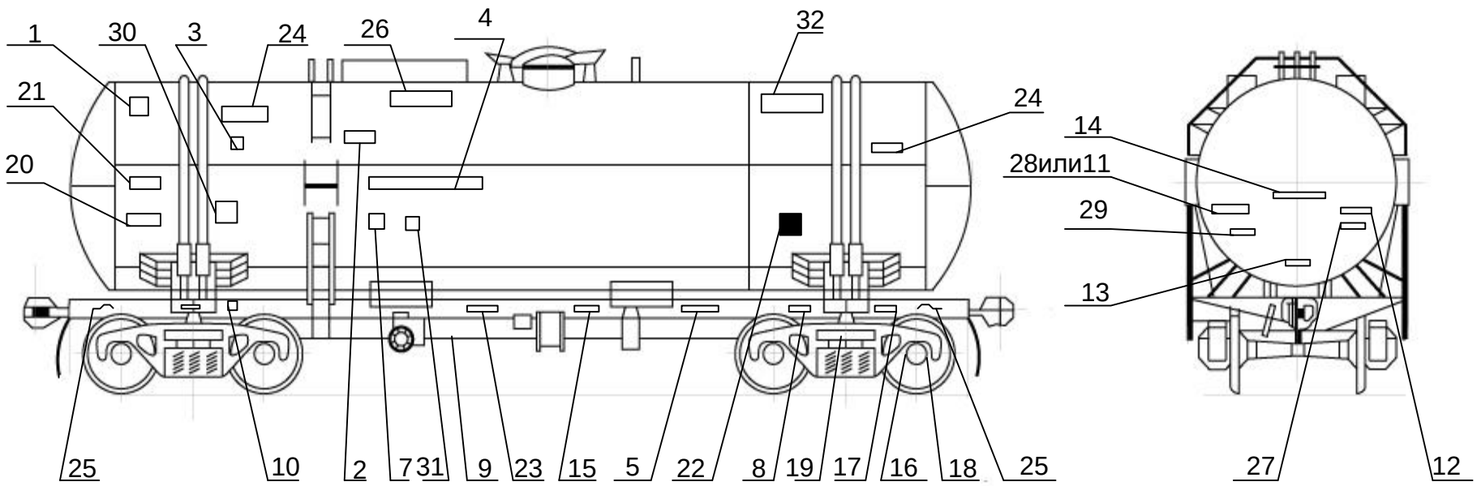

Примечания:
1 Инвентарный номер цистерны поз.4, кодовый номер железнодорожной администрации поз.7, цифру калибровки котла поз.21 выполнять накладными металлическими цифрами.
2 Высота букв поз.23 - 70 мм.
3 Высота цифр поз.19 - 49 мм.
4 Высота цифр поз.21 – 70 мм.
5 Поз.1 - буквенные коды железнодорожных администраций стран СНГ, Грузии, Латвийской Республики, Литовской Республики, Эстонской Республики согласно Приложению А и Б.

№ поз.	Наименование знака или надпись	Место нанесения и содержание	Кол. на вагон	Лист
32	Место нанесения логотипа	На котле -поле не более (3500*1500)мм	2	-
31	Надпись	На котле – дата следующих испытаний (гидравлических, на герметичность)	2	
30	Табличка СМГС	На котле	2	41
29	Срок службы после КРП	На днище котла - Срок сл.до 12. 2010	2	41
28	Капитальный ремонт с продлением срока полезного использования	На днище котла - КРП 112 17.03.2008	2	41
27	Надпись	На днище котла - Пробег	2	41
26	Знак безопасности	На котле - Остерегайся контактного провода	2	46
25	Знак маневрового захвата	На раме -	2	49
24	Надпись	На котле - БЕНЗИН «С»	2	44
23	Надпись	На котле - закрой крышку сливного прибора. ОГНЕОПАСНО	2	5
22	Место для меловых надписей	На котле - прямоугольник черного цвета 500х600 мм	2	-
21	Калибровочный тип котла	На котле - цифра калибровки	2	5
20	Надпись	На котле – код цистерны	2	57
19	Маркировка литых элементов тележки	На надрессорной и боковой балках - при кап.рем. 92-122-8- 546 при деп.рем. 8-546	4	6
18	Знак проведения восстановления профиля поверхности катания колес	На бирке - О1 07 11 342	8	48
17	Надпись	На раме - Авторежим	2	5
16	Средний и капитальный ремонт колесной пары	На бирке - II 34 342 20 0005123482	2	48
15	Трафарет о наличии на вагоне сливного прибора с тремя степенями защиты	На раме СП-3 1167	2	42
14	Дата постройки	На днище котле - Построен 27 22.10.89	2	41
13	Текущий ремонт	На днище котла - ТР462 10.04.2003	2	41
12	Деповской ремонт	На днище котла - ДР 432 10.04.2004	2	41
11	Капитальный ремонт	На днище котла - КР 27 10.04.98-2010	2	41
10	Тара цистерны	На раме - ТАРА 48 ^{800} кг	2	42
9	Гидравлическое испытание запасного резервуара	На запасном резервуаре - Испытан 17 22.09.2005	1	41
8	Цифровой железнодорож - ный код страны	На раме - [20]	2	52
7	Цифровой железнодорож - ный код страны	На котле - 20	2	52
6	Табличка завода - изготовителя	На раме - табличка с указанием даты и места постройки	2	-
5	Номер вагона	На раме - ххх хххх	2	6
4	Номер вагона	На котле - ххх ххххх	2	6
3	Объём груза	На котле - 75 мм³	2	42
2	Грузоподъёмность	На котле - 62 т	2	42
1	Буквенный код	На котле	2	52

Dokumentācijas centra krājums, tel. 67234968

Изм	Лист	№ докум.	Подп.	Дата

632-2011 ПКБ ЦВ

Лист 29

Перв. примен.
Справ. №
Подп. и дата
Инв. № дубл.
Взам. инв. №
Подп. и дата
Инв. № подл.

4-х осная цистерна для цемента

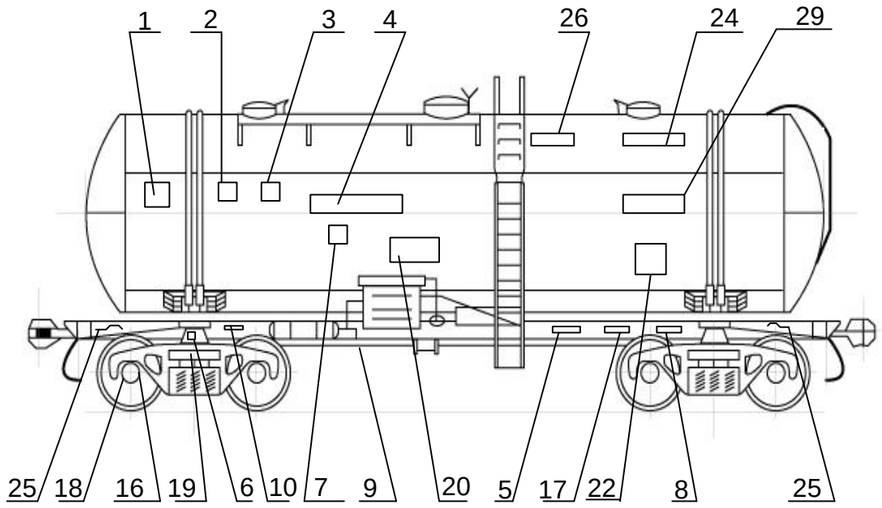

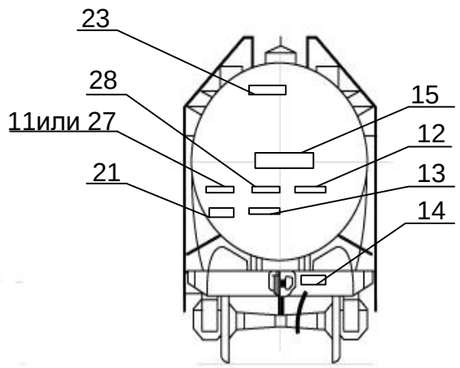

Примечания:
1 Инвентарный номер цистерны поз.4, кодовый номер железнодорожной администрации поз.7, выполнять накладными металлическими цифрами.
2Высота букв поз.23 - 70 мм.
3 Высота цифр поз.19 - 49 мм.
4 Высота букв и цифр поз.20 - 70 мм.
5 Поз.1 - буквенные коды железнодорожных администраций стран СНГ, Грузии, Латвийской Республики, Литовской Республики, Эстонской Республики согласно Приложению А и Б.

№ поз.	Наименование знака или надпись	Место нанесения и содержание	Кол. на вагон	Лист
29	Место нанесения логотипа	На котле – поле не более (3500*1500)мм	2	-
28	Надпись (срок службы после КРП)	На котле – Срок сл.до 01.2014	2	5
27	Капитальный ремонт с продлением срока службы	На котле КРП 112 01.12.2009	2	41
26	Знак безопасности	На котле - Остерегайся контактного провода	2	46
25	Знак маневрового захвата	На раме -	2	49
24	Надпись	На котле - ЦЕМЕНТ	2	5
23	Надпись	На днище котла - Срочный возврат ст. Новороссийск С- КАВ.	2	45
22	Место для меловых надписей	На котле - прямоугольник черного цвета 500х600 мм	2	-
21	Надпись	На днище котла- ПРОБЕГ	2	41
20	Надпись	На котле - Ревизия разгрузочных устройств 309 25.02.2010	2	5
19	Маркировка литых элементов тележки	На надрессорной и боковых балках - при кап рем. 92-122-8-546 при деп.рем. 8-546	4	5 6
18	Знак проведения восстановления профиля поверхности катания колес	На бирке - О1 07 11 342	8	48
17	Надпись	На раме - Авторежим	2	5
16	Средний и капитальный ремонт колесной пары	На бирке - III 84 342 20 0005123482	2	48
15	Дата постройки	На днище котле - Построен 27 22.10.89	2	41
14	Трафарет об отсрочке капитального или деповского ремонта	На концевой балке - ДР 432 отср.до 01.2010 | КР27 отср.до 01.2011	2	41
13	Текущий ремонт	На днище котла - ТР462 10.04.2009	2	41
12	Деповской ремонт	На днище котла - ДР 432 10.04.2008	2	44
11	Капитальный ремонт	На днище котла - КР 27 10.04.98-2010	2	41
10	Тара цистерны	На раме - ТАРА 23,2т		42
9	Гидравлическое испытание запасного резервуара	На запасном резервуаре - Испытан 17 22.09.2009	1	41
8	Цифровой железнодорож - ный код страны	На раме - [20]	2	52
7	Цифровой железнодорож - ный код страны	На котле - 20	2	52
6	Табличка завода - изготовителя	На раме- табличка с указанием даты и места постройки	2	-
5	Номер вагона	На раме - ххх хххх	2	6
4	Номер вагона	На котле - ххх ххххх	2	6
3	Полезный объём	На котле - 53,7 м^3	2	42
2	Грузоподъёмность	На котле - 61 т	2	42
1	Буквенный код	На котле	2	52

Dokumentācijas centra krājums, tel. 67234968

Перв. примен. | Справ. № | Подп. и дата | Инв. № дубл. | Взам. инв. № | Подп. и дата | Инв. № подл.

4-х осная цистерна для аммиака

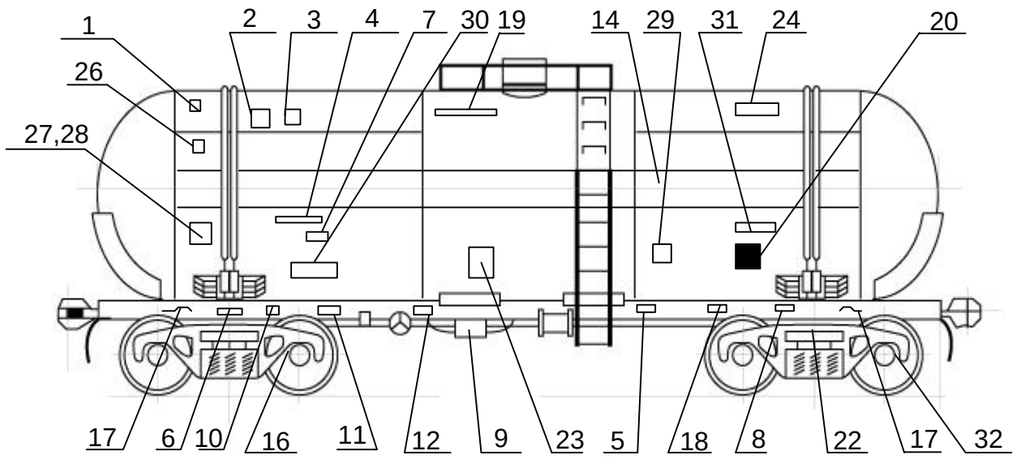

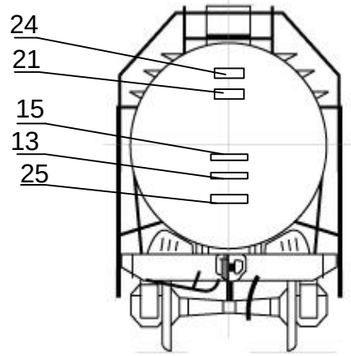

Примечания:
1 Высота букв поз.22 - 126 мм.
2 Высота цифр поз.19 - 49 мм.
3 Высота букв и цифр поз.28 - 70 мм.
4 Поз.1 - буквенные коды железнодорожных администраций стран СНГ, Грузии, Латвийской республики, Литовской республики, Эстонской республики согласно Приложению А и Б.
5 *Для вагонов - цистерн постройки до 1 января 2005 г., согласно п.16.3.27 Приложения 2 к СМГСМ.

№ поз.	Наименование знака или надпись	Место нанесения и содержание	Кол. на вагон	Лист
18	Надпись	На раме - Авторежим	2	5
17	Знак маневрового захвата	На раме -	2	39
16	Средний и капитальный ремонт колесной пары	На бирке - III 84 342 20 0005123482	2	48
15	Дата постройки	На днище котла - Построен 27 22.10.89	2	41
14	Полоса желтого цвета	Вдоль цилиндрической части котла – полоса шириной 300 мм	2	-
13	Текущий ремонт	На днище котла - ТР462 10.04.2003	2	41
12	Деповской ремонт	На раме - ДР 432 10.04.2004	2	41
11	Капитальный ремонт	На раме - КР 27 10.04.98-2010	2	41
10	Тара цистерны	На раме - ТАРА 33,5 т	2	42
9	Гидравлическое испытание запасного резервуара	На запасном резервуаре - Испытан 17 22.09.2005	1	41
8	Цифровой железнодорожный код страны	На раме -[20]	2	52
7	Цифровой железнодорожный код страны	На котле - 20	2	52
6	Табличка завода - изготовителя	На раме- табличка с указанием даты и места постройки	2	-
5	Номер вагона	На раме - xxx xxxx	2	6
4	Номер вагона	На котле - xxx xxxxx	2	6
3	Полезный объём	На котле - 54 м^3	2	42
2	Грузоподъёмность	На котле - 30,7 т	2	42
1	Буквенный код	На котле	2	52
32	Знак проведения восстановления профиля поверхности катания колес	На бирке - О1 07 11 342	2	48
31	Надпись	На котле - С горки не спускать	2	47
30	Надпись	На котле - ПРОБЕГ	2	41
29	Надпись	На котле - дата следующих испытаний (гидравлических, на герметичность)	2	57
28	Надпись	На котле - буквенно-цифровой код специальных положений	2	57
27	Надпись	На котле – Код цистерны	2	-
26	Табличка СМГСМ	На торцевой балке*, на котле, по диагонали	2	-
25	Трафарет о наличии на вагоне эластомерного поглащающего аппарата	На днище котла - [redacted]	2	42
24	Надпись	На котле - АММИАК	2	47
23	Трафарет о дате следующего технического (периодического) освидетельствования котла цистерны	На котле - месяц, год [ ][ ]	2	56
22	Маркировка литых элементов тележки	На надрессорной и боковых балках - при кап.рем. 92-122-8-546 при деп.рем. 8 - 546	2	6
21	Надпись	На днище котла - Срочный возврат ст.Воскресенск МСК.	2	47
20	Место для меловых надписей	На котле - прямоугольник черного цвета 500х600 мм	2	-
19	Знак безопасности	На котле - Осторегайся контактного провода	2	46

Dokumentācijas centra krājums, tel. 67234968

Изм	Лист	№ докум.	Подп.	Дата

632-2011 ПКБ ЦВ

Лист 31

Перв. примен.
Справ. №
Подп. и дата
Инв. № дубл.
Взам. инв. №
Подп. и дата
Инв. № подл.

4-х осная цистерна для улучшеной серной кислоты

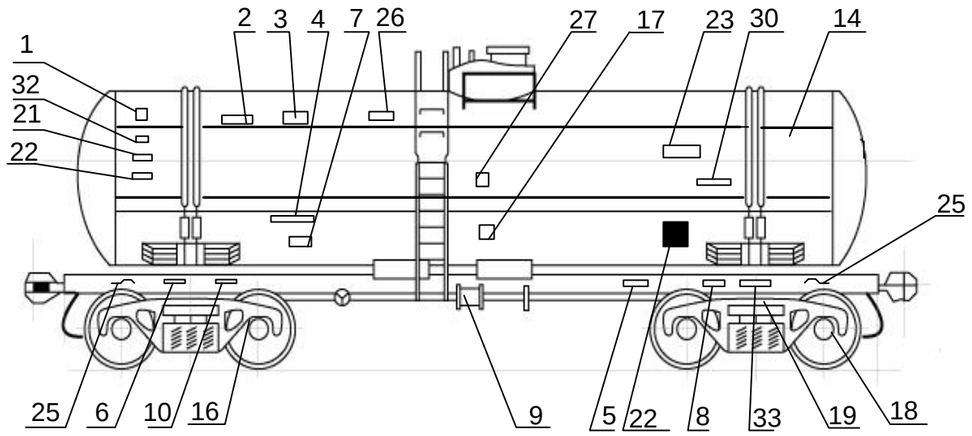

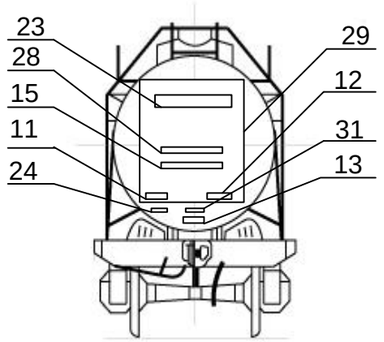

Примечания:
1 Инвентарный номер цистерны поз.4, кодовый номер железнодорожной администрации поз.7, цифру калибровки котла поз.21 выполнять накладными металлическими цифрами.
2 Высота букв поз.19,23,24 - 70 мм.
3 Высота цифр поз.19 - 49 мм.
4 Высота цифр поз.21 - 70 мм.
5 Поз.1 - буквенные коды железнодорожных администраций стран СНГ, Грузии, Латвийской Республики, Литовской Республики, Эстонской Республики согласно Приложению А и Б.

№ поз.	Наименование знака или надпись	Место нанесения и содержание	Кол. на вагон	Лист
33	Надпись	На раме - Авторежим	2	5
32	Табличка СМГС	На котле	2	
31	Трафарет о наличии на вагоне эластомерного поглащающего аппарата	На днище котла-	2	42
30	Надпись	На котле и на днище котла - С горки не спускать	2	45
29	Квадрат жёлтого цвета	На днище котла - квадрат размером 1000х1000 мм	-	-
28	Надпись	На днище котла - Срочный возврат ст.Воскресенск МСК.	2	44
27	Надпись	На котле- буквенно-цифровой код специальных положений, код цистерны	2	57
26	Знак безопасности	На котле - Остерегайся контактного провода	2	49
25	Знак маневрового захвата	На раме -	2	52
24	Надпись	На котле - ПРОБЕГ	2	44
23	Надпись	На днище котла и котле – «Серная кислота» «Х»	2	5
22	Место для меловых надписей	На котле - прямоугольник черного цвета 500х600 мм	2	-
21	Калибровочный тип котла	На котле- цифра калибровки	2	-
20	Паспортная табличка калибровки	На котле - обозначение типа калибровки включая буквенные обозначения	2	57
19	Маркировка литых элементов тележки	На надрессорной и боковых балках - при кап.рем. 92-122-8-546 при деп.рем. 8-546	4	5
18	Знак проведения восстановления профиля поверхности катания колес	На бирке - О1 07 11 342	4	51
17	Надпись	На котле – дата следующих испытаний гидравлических, на герметичность	2	48
16	Средний и капитальный ремонт колесной пары	На бирке - III 84 342 20 0005123482	2	48
15	Дата постройки	На днище котла - Построен 27 22.10.89	2	41
14	Полоса желтого цвета	Вдоль цилиндрической части котла – полоса шириной 500 мм	2	-
13	Текущий ремонт	На днище котла - ТР462 10.04.2003	2	41
12	Деповской ремонт	На днище котла - ДР 432 10.04.2004	2	41
11	Капитальный ремонт	На днище котла - КР 27 10.04.98-2010	2	44
10	Тара цистерны	На раме - ТАРА 20,3 т	2	42
9	Гидравлическое испытание запасного резервуара	На запасном резервуаре - Испытан 17 22.09.2005	1	41
8	Цифровой железнодорож - ный код страны	На раме - [20]	2	52
7	Цифровой железнодорож - ный код страны	На котле - 20	2	52
6	Табличка завода - изготовителя	На раме - табличка с указанием даты и места постройки	2	-
5	Номер вагона	На раме - ххх хххх	2	6
4	Номер вагона	На котле - ххх ххххх	2	6
3	Полезный объём	На котле - 36,98 м^3	2	42
2	Грузоподъёмность	На котле - 67 т	2	42
1	Буквенный код	На котле	2	52

Dokumentācijas centra krājums, tel. 67234968

Изм. Лист № докум. Подп. Дата

632-2011 ПКБ ЦВ

Лист 32

Перв. примен.
Справ. №
Подп. и дата
Инв. № дубл.
Взам. инв. №
Подп. и дата
Инв. № подл.

4-х осная цистерна для улучшеной серной кислоты

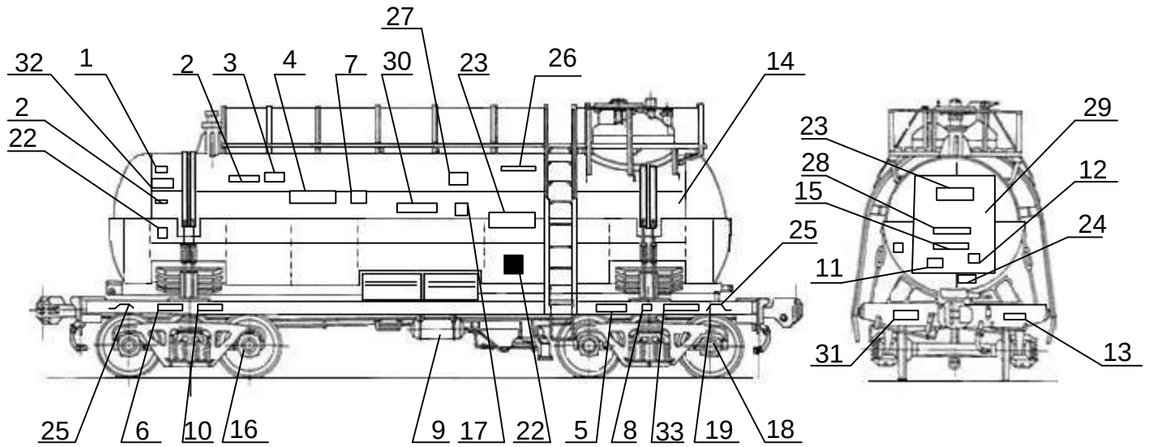

Примечания:
1 Инвентарный номер цистерны поз.4, кодовый номер железнодорожной администрации поз.7, цифру калибровки котла поз.21 выполнять накладными металлическими цифрами.
2 Высота букв поз.19,23,24 - 70 мм.
3 Высота цифр поз.19 - 49 мм.
4 Высота цифр поз.21 - 70 мм.
5 Поз.1 - буквенные коды железнодорожных администраций стран СНГ, Грузии, Латвийской Республики, Литовской Республики, Эстонской Республики согласно Приложению А и Б.

№ поз.	Наименование знака или надпись	Место нанесения и содержание	Кол. на вагон	Лист
33	Надпись	На раме - Авторежим	2	5
32	Табличка СМГС	На котле	2	-
31	Трафарет о наличии на вагоне эластомерного поглащающего аппарата	На концевой балке- [■]	2	42
30	Надпись	На котле и на днище котла - С горки не спускать	2	45
29	Квадрат жёлтого цвета	На днище котла - квадрат размером 1000х1000 мм	-	-
28	Надпись	На днище котла - Срочный возврат ст.Воскресенск МСК.	2	44
27	Надпись	На котле- буквенно-цифровой код специальных положений, код цистерны	2	57
26	Знак безопасности	На котле - Остерегайся контактного провода	2	49
25	Знак маневрового захвата	На раме - ⌒	2	52
24	Надпись	На днище котла - ПРОБЕГ	2	44
23	Надпись	На днище котла и котле – «Олеум» «Х»	2	5
22	Место для меловых надписей	На котле - прямоугольник черного цвета 500х600 мм	2	-
21	Калибровочный тип котла	На котле- цифра калибровки	2	-
20	Паспортная табличка калибровки	На котле - обозначение типа калибровки включая буквенные обозначения	2	57
19	Маркировка литых элементов тележки	На надрессорной и боковых балках - при кап.рем. 92-122-8-546 при деп.рем. 8-546	4	5
18	Знак проведения восстановления профиля поверхности катания колес	На бирке - О1 07 11 342	4	51
17	Надпись	На котле – дата следующих испытаний гидравлических, на герметичность	2	48
16	Средний и капитальный ремонт колесной пары	На бирке - III 84 342 20 0005123482	2	48
15	Дата постройки	На днище котла - Построен 27 22.10.89	2	41
14	Полоса желтого цвета	Вдоль цилиндрической части котла – полоса шириной 500 мм	2	-
13	Текущий ремонт	На концевой балке - ТР462 10.04.2003	2	41
12	Деповской ремонт	На днище котла - ДР 432 10.04.2004	2	41
11	Капитальный ремонт	На днище котла - КР 27 10.04.98-2010	2	44
10	Тара цистерны	На раме - ТАРА 20,3 т	2	42
9	Гидравлическое испытание запасного резервуара	На запасном резервуаре - Испытан 17 22.09.2005	1	41
8	Цифровой железнодорож - ный код страны	На раме - [20]	2	52
7	Цифровой железнодорож - ный код страны	На котле - 20	2	52
6	Табличка завода - изготовителя	На раме - табличка с указанием даты и места постройки	2	-
5	Номер вагона	На раме - ххх хххх	2	6
4	Номер вагона	На котле - ххх ххххх	2	6
3	Полезный объём	На котле - 36,98 м^3	2	42
2	Грузоподъёмность	На котле - 67 т	2	42
1	Буквенный код	На котле	2	52

Dokumentācijas centra krājums, tel. 67234968

Изм. Лист № докум. Подп. Дата

632-2011 ПКБ ЦВ

Лист 33

Перв. примен.
Справ. №
Подл. и дата
Инв. № дубл.
Взам. инв. №
Подл. и дата
Инв. № подл.

4-х осная цистерна для молока

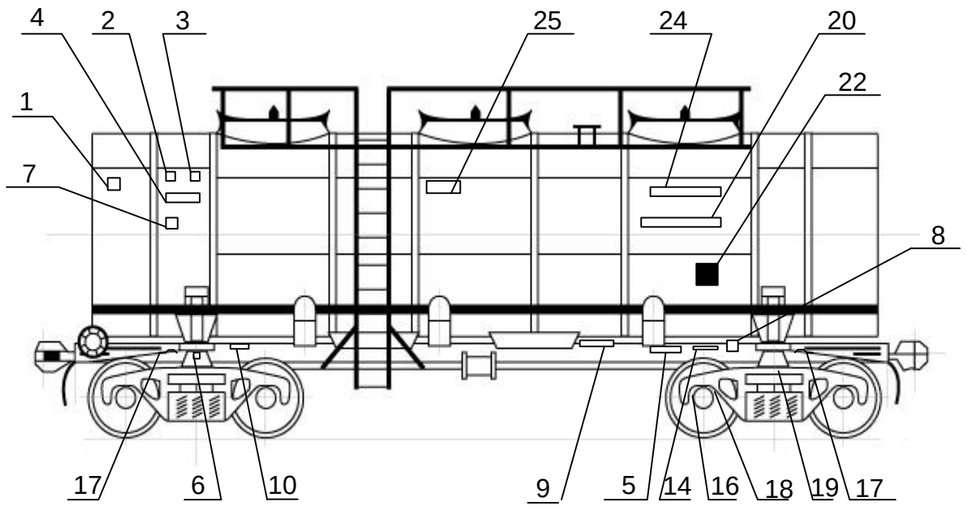

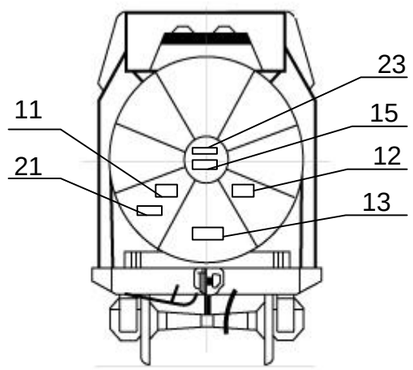

Примечания:
1 Высота цифр поз.19 – 49 мм.
2 Поз.1 - буквенные коды железнодорожных администраций стран СНГ, Грузии, Латвийской Республики, Литовской Республики, Эстонской Республики согласно Приложению А и Б

№ поз.	Наименование знака или надпись	Место нанесения и содержание	Кол. на вагон	Лист
16	Средний и капитальный ремонт колесной пары	На бирке - III 84 342 / 20 0005123482	4	48
15	Дата постройки	На днище котле - Построен 27 22.10.89	2	41
14	Надпись	На раме - Авторежим	2	41
13	Текущий ремонт	На днище котла - ТР 462 10.04.2003	2	41
12	Деповской ремонт	На днище котла - ДР 432 10.04.2004	2	41
11	Капитальный ремонт	На днище котла - КР 27 10.04.98-2010	2	41
10	Тара цистерны	На раме - ТАРА 23,2 т	2	42
9	Гидравлическое испытание запасного резервуара	На запасном резервуаре - Испытан 17 22.09.2005	1	44
8	Цифровой железнодорож - ный код страны	На раме - [20]	2	52
7	Цифровой железнодорож - ный код страны	На котле - 20	2	52
6	Табличка завода - изготовителя	На раме - табличка с указанием даты и места постройки	2	-
5	Номер вагона	На раме - ххх хххх	2	6
4	Номер вагона	На котле - ххх ххххх	2	6
3	Полезный объём	На котле - 30,28 м^3	2	42
2	Грузоподъёмность	На котле - 31,2 т	2	42
1	Буквенный код	На котле	2	52
25	Знак безопасности	На котле - Остерегайся контактного провода	2	49
24	Надпись	На котле - МОЛОКО «П»	2	47
23	Надпись	На днище котла - При маневрах не толкать	2	47
22	Место для меловых надписей	На котле - прямоугольник черного цвета 500х600 мм	2	-
21	Надпись	На днище котла - ПРОБЕГ	2	41
20	Надпись	На котле - С горки не спускать	4	47
19	Маркировка литых элементов тележки	На надрессорной и боковых балках - при кап.рем. 92-122-8-546 при деп.рем. 8-546	8	6
18	Знак проведения восстановления профиля поверхности катания колес	На бирке - О1 07 11 342	8	48
17	Знак маневрового захвата	На раме -	4	39

Dokumentācijas centra krājums, tel. 67234968

Изм.	Лист	№ докум.	Подп.	Дата

632-2011 ПКБ ЦВ

Лист 34

Перв. примен.
Справ. №
Подп. и дата
Инв. № дубл.
Взам. инв. №
Подп. и дата
Инв. № подл.

4-х осная цистерна для спирта

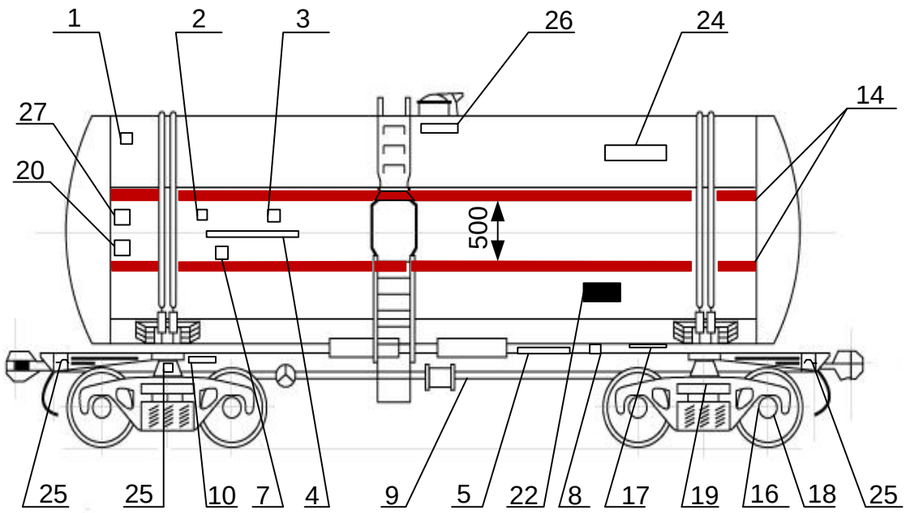

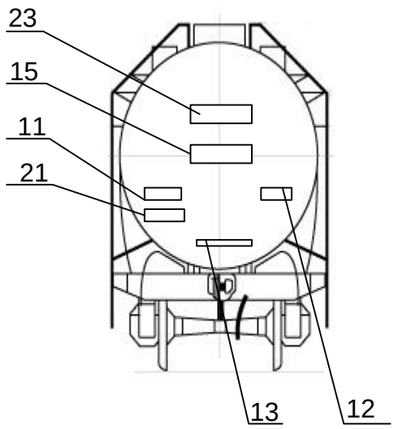

Примечания:
1 Высота цифр поз.27 - 70 мм.
2 Высота цифр поз.19 - 49 мм.
3 Поз.1 - буквенные коды железнодорожных администраций стран СНГ, Грузии, Латвийской Республики, Литовской Республики, Эстонской Республики согласно Приложению А и Б.

№ поз.	Наименование знака или надпись	Место нанесения и содержание	Кол. на вагон	Лист
27	Калибровочный тип котла	На котле - Цифра калибровки	2	6
26	Знак безопасности	На котле - Остерегайся контактного провода	2	49
25	Знак маневрового захвата	На раме -	2	49
24	Надпись	На котле - СПИРТ «П»	2	47
23	Надпись	На днище котла - Срочный возврат ст.Новороссийск С-КАВ.	2	45
22	Место для меловых надписей	На котле - прямоугольник черного цвета 500х600 мм	2	-
21	Надпись	На днище котла - ПРОБЕГ	2	41
20	Паспортная табличка калибровки	На котле - обозначение типа калибровки, включая буквенные обозначения	2	-
19	Маркировка литых элементов тележки	На надрессорной и боковых балках - при кап.рем. 92-122-8- 546 при деп.рем. 8-546	4	6
18	Знак проведения восстановления профиля поверхности катания колес	На бирке - О1 07 11 342	8	48
17	Надпись	На раме - Авторежим	2	5
16	Средний и капитальный ремонт колесной пары	На бирке - III 84 342 20 0005123482	2	48
15	Дата постройки	На днище котле - Построен 27 22.10.89	2	41
14	Полоса красного цвета	Вдоль цилиндрической части котла – две полосы шириной 100 мм каждая	2	-
13	Текущий ремонт	На днище котла - ТР 462 10.04.2003	2	41
12	Деповской ремонт	На днище котла - ДР 432 10.04.2004	2	41
11	Капитальный ремонт	На днище котла - КР 27 10.04.98-2010	2	41
10	Тара цистерны	На раме - ТАРА 23,2 т	2	41
9	Гидравлическое испытание запасного резервуара	На запасном резервуаре - Испытан 17 22.09.2010	1	41
8	Цифровой железнодорож - ный код страны	На раме - [20]	2	52
7	Цифровой железнодорож - ный код страны	На котле - 20	2	52
6	Табличка завода - изготовителя	На раме - табличка с указанием даты и места постройки	2	-
5	Номер вагона	На раме - ххх хххх	2	6
4	Номер вагона	На котле - ххх ххххх	2	6
3	Полезный объём	На котле - 71,7 м^3	2	42
2	Грузоподъёмность	На котле - 59 т	2	42
1	Буквенный код	На котле	2	52

Dokumentācijas centra krājums, tel. 67234968

Перв. примен.
Справ. №
Подп. и дата
Инв. № дубл.
Взам. инв. №
Подп. и дата
Инв. № подл.

4-х осная цистерна для метанола

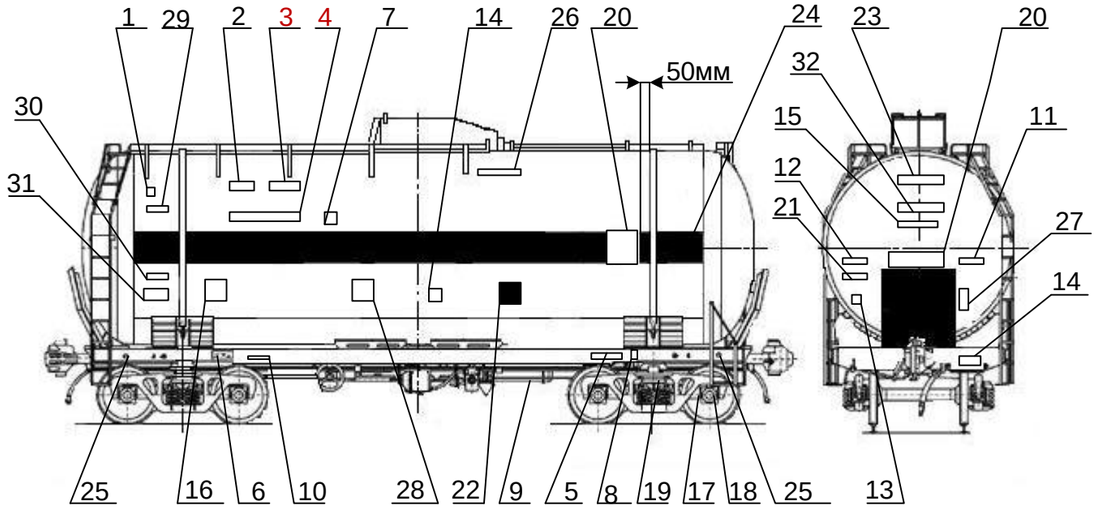

Примечания:
1 Высота цифр поз.19 – 49 мм.
2 Поз.1 - буквенные коды железнодорожных администраций стран СНГ, Грузии, Латвийской Республики, Литовской Республики, Эстонской Республики согласно Приложению А и Б.
3 * Наименование груза «МЕТАНОЛ» наносится в разрывах полос с правой стороны котла на расстоянии 50 мм от хомута, сторона образующегося прямоугольника белого цвета равна ширине полосы.

32	Надпись	На днище котла Собственник...	2	53
31	Надпись	На котле - буквенно-цифровой код специальных положений	2	57
30	Надпись	На котле - код цистерны	2	57
29	Табличка СМГС	На котле - табличка	2	-
28	Надпись	На котле - С горки не спускать	2	45
27	Трафарет о наличии на вагоне эластомерного поглащающего аппарата	На днище котла - [redacted]	2	-
26	Знак безопасности	На котле - Остерегайся контактного провода	2	49
25	Знак маневрового захвата	На раме -	2	52
24	Полоса черного цвета	Вдоль цилиндрической части котла шириной 500 мм *	2	-
23	Надпись	На днище котла - Срочный возврат ст.Новороссийск С-КАВ.	2	45
22	Место для меловых надписей	На котле - прямоугольник черного цвета 500х600 мм	2	-
21	Надпись	На днище котла- ПРОБЕГ	2	41
20	Надпись	На котле и на днище котла - МЕТАНОЛ «Х»	2	44
19	Маркировка литых элементов тележки	На надрессорной и боковых балках - при кап рем. 92-122-8-546 при деп.рем. 8-546	4	6
18	Знак проведения восстановления профиля поверхности катания колес	На бирке - О1 07 11 342	8	48
17	Средний и капитальный ремонт колесной пары	На бирке - [illegible] 342 20 0005123482	8	48
16	Надпись	На котле- Приписан ст .Новомосковск МСК	2	45
15	Дата постройки	На днище котле - Построен 27 22.10.89	2	41
14	Надпись	На котле - дата следующих испытаний (гидравлических, на герметичность)	2	57
13	Текущий ремонт	На днище котла - ТР 462 10.04.2008	2	41
12	Деповской ремонт	На днище котла - ДР 432 10.04.2009	2	41
11	Капитальный ремонт	На днище котла - КР 27 10.04.98-2010	2	41
10	Тара цистерны	На раме - ТАРА 23,5 т	2	42
9	Гидравлическое испытание запасного резервуара	На запасном резервуаре - Испытан 17 22.09.2005	1	41
8	Кодовый номер ж.д. администрации	На раме - [20]	2	52
7	Кодовый номер ж.д. администрации	На котле - 20	2	52
6	Табличка завода - изготовителя	На раме - табличка с указанием даты и места постройки	2	-
5	Номер вагона	На раме - ххх хххх	2	6
4	Номер вагона	На котле - ххх ххххх	2	6
3	Полезный объём	На котле - 71,7 м^3	2	42
2	Грузоподъёмность	На котле - 57 т	2	42
1	Буквенный код	На котле	2	52
№ поз.	**Наименование знака или надпись**	**Место нанесения и содержание**	Кол. на вагон	Лист

Dokumentācijas centra krājums, tel. 67234968

Перв. примен. | Справ. № | Подп. и дата | Инв. № дубл. | Взам. инв. № | Подп. и дата | Инв. № подл.

СЛУЖЕБНО - ТЕХНИЧЕСКИЙ ВАГОН
5-ти ВАГОННОЙ РЕФРИЖЕРАТОРНОЙ СЕКЦИИ ZB-5 и БМЗ

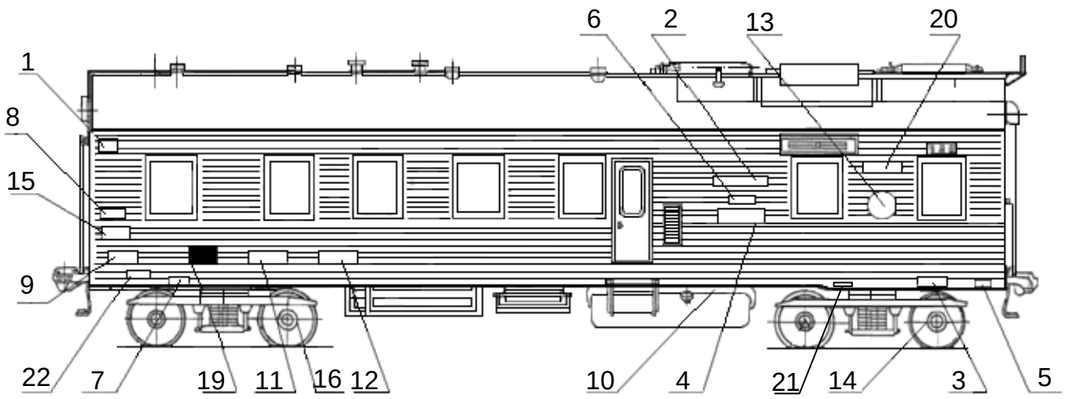

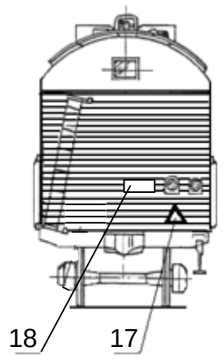

Примечания:
1 Знак безопасности поз.19 наносить только на вагоны оборудованные лестницей.
2 Высота букв и цифр поз.9 - 70 мм.
3 Поз.1 - буквенные коды железнодорожных администраций стран СНГ, Грузии, Латвийской Республики, Литовской Республики, Эстонской Республики согласно Приложению А и Б.

№ поз.	Наименование знака или надписи	Место нанесения и содержание	Кол. на вагон	Лист
22	Надпись	На кузове – Питьевая вода	2	5
21	Надпись	На раме вагона - Авторежим	2	5
20	Надпись	На раме - При маневрах не толкать	2	45
19	Место для меловых надписей	На кузове - прямоугольник черного цвета 500х600 мм	2	-
18	Знак безопасности	На торцевой стене - остерегайся контактного провода	2	46
17	Знак электрического напряжения	На торцевой стене -	2	46
16	Знак проведения восстановления профиля поверхности катания колес	На бирке - О1 07 11 342	4	48
15	Условное обозначение и код дороги приписки	На кузове - Приписан ВЧД «Подмосковная» МСК	4	48
14	Средний и капитальный ремонт колесной пары	На бирке - III 84 342 20 0005123482	4	48
13	Номер вагона,тип и номер секции	На кузове - в круге ∅400 мм Д 4-5734	2	44
12	Деповской ремонт	На кузове - ДР 432 10.04.99-2001	2	50
11	Капитальный ремонт	На кузове - КР 17 10.04.2004	2	50
10	Гидравлическое испытание запасного резервуара	На запасном резервуаре - ИСПЫТАН 135 22.12.2003	1	41
9	Тара вагона	На кузове - Масса с экипировкой 65 т. Масса без экипировки 53,75 т	2	5 6
8	Дата постройки	На кузове - Построен ВСЗ з-д Дессау 01.07.87	2	41
7	Табличка завода - изготовителя	На раме - табличка с указанием даты и места постройки	2	-
6	Цифровой железнодорож - ный код страны	На раме -[20]	2	52
5	Цифровой железнодорож - ный код страны	На кузове - 20	2	52
4	База вагона	На кузове - 120 м	2	51
3	Номер вагона	На раме - xxx xxxxx	2	6
2	Номер вагона	На кузове - xxx xxxxx	2	6
1	Буквенный код	На кузове -	2	52

Dokumentācijas centra krājums, tel. 67234968

Перв. примен. | Справ. № | Подп. и дата | Инв. № дубл. | Взам. инв. № | Подп. и дата | Инв. № подл.

ГРУЗОВОЙ ВАГОН 5-ти ВАГОННОЙ РЕФРИЖЕРАТОРНОЙ СЕКЦИИ ZB-5 и БМЗ

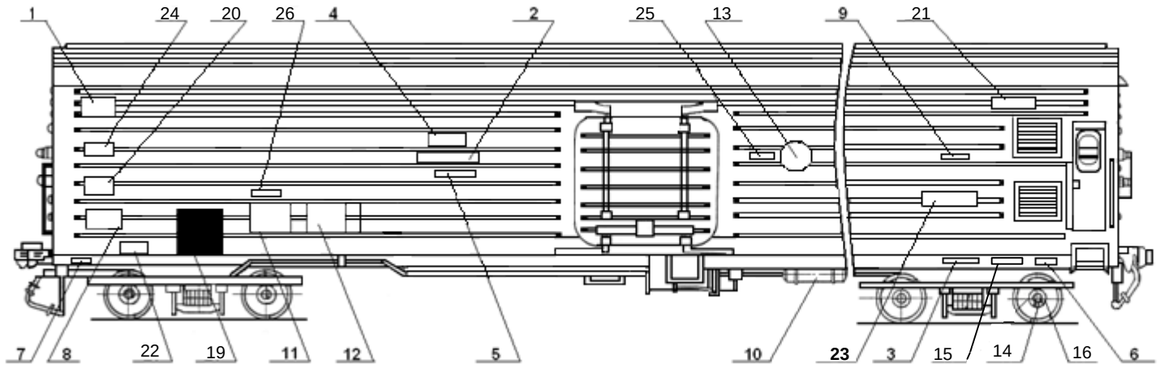

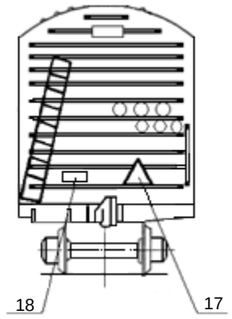

Примечания:
1 Знак безопасности поз.19 наносить только на вагоны оборудованные лестницей.
2 Знак поз.26 и надпись поз.9 наносятся только на вагоны, предназначенные для перевозки охлажденного мяса.
3 Высота букв и цифр поз.24 - 70 мм.
4 Поз.1 - буквенные коды железнодорожных администраций стран СНГ, Грузии, Латвийской Республики, Литовской Республики, Эстонской Республики согласно Приложению А и Б.

№ поз.	Наименование знака или надписи	Место нанесения и содержание	Кол. на вагон	Лист
26	Надпись	На кузове - ПРОБЕГ	2	41
25	Знак крюка для пере - возки охлаждённого мяса	На кузове -	2	49
24	Знак длиннобазности	На кузове - (ДБ)	2	49
23	Полезный объём и площадь вагона	На кузове - полезный объём 100 м^3 площадь погрузочного помещения 45,5 м^2	2	5 6
22	Тара вагона	На кузове - ТАРА 39,2 т	2	41
21	Надпись	На раме - При маневрах не толкать	2	45
20	Условное обозначение и код дороги приписки	На кузове - Приписан ВЧД «Подмосковная» МСК	2	53
19	Место для меловых надписей	На кузове - прямоугольник черного цвета 500х600 мм	2	-
18	Знак безопасности	На торцевой - 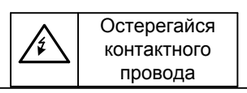 Остерегайся контактного провода	2	46
17	Знак электрического напряжения	На торцевой стене -	2	46
16	Знак проведения восстановления профиля поверхности катания колес	На бирке - О1 07 11 342	8	48
15	Надпись	На раме кузова - Авторежим	2	5
14	Средний и капитальный ремонт колесной пары	На бирке - III 84 342 20 0005123482	8	48
13	Номер вагона,тип и номер секции	На кузове - в круге 400 мм 3 / 5-5734	2	44
12	Деповской ремонт	На кузове - ДР 432 10.04.99-2001	2	50
11	Капитальный ремонт	На кузове - КР 17 10.04.2004	2	54
10	Гидравлическое испытание запасного резервуара	На запасном резервуаре - ИСПЫТАН 135 22.12.2003	1	41
9	Надпись	На кузове - Балки для подвески туш - 32 шт Крючья - 230 шт	2	5
8	Дата постройки	На кузове - Построен ВСЗ з-д Дессау 01.07.87	2	41
7	Табличка завода - изготовителя	На раме - табличка с указанием даты и места постройки	2	-
6	Цифровой железнодорож - ный код страны	На раме - [20]	2	52
5	Цифровой железнодорож - ный код страны	На кузове - 20	2	56
4	Грузоподъемность	На кузове - 46 т	2	42
3	Номер вагона	На раме - xxx xxxxx	2	6
2	Номер вагона	На кузове - xxx xxxxx	2	6
1	Буквенный код	На кузове	2	52

Dokumentācijas centra krājums, tel. 67234968

Изм.	Лист	№ докум.	Подп.	Дата	632-2011 ПКБ ЦВ	Лист 38

Перв. примен.
Справ. №
Подп. и дата
Инв. № дубл.
Взам. инв. №
Подп. и дата
Инв. № подл.

АВТОНОМНЫЙ РЕФРИЖЕРАТОРНЫЙ ВАГОН

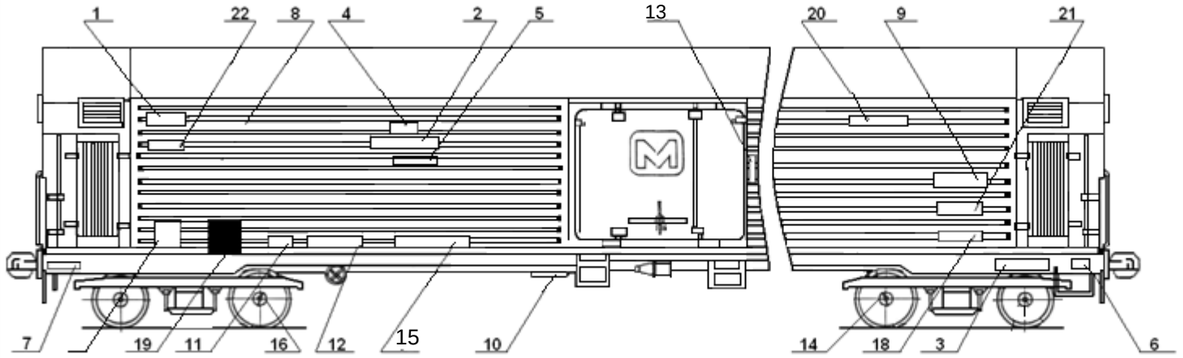

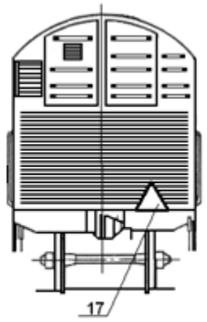

Примечания:
1 Знак поз.25 и надпись поз.9 наносятся только на вагоны, предназначенные для перевозки охлажденного мяса.
2 Высота букв и цифр поз.18, 22 – 70 мм.
3 Поз.1 - буквенные коды железнодорожных администраций стран СНГ, Грузии, Латвийской Республики, Литовской Республики, Эстонской Республики согласно Приложениям А и Б

№ поз.	Наименование знака или надписи	Место нанесения и содержание	Кол. на вагон	Лист
15	Надпись	На кузове - ПРОБЕГ	2	41
14	Средний и капитальный ремонт колесной пары	На бирке - III 84 342 20 0005123482	4	48
13	Знак крюка для перевозки охлаждённого мяса	На кузове -	2	49
12	Деповской ремонт	На кузове - ДР 432 10.04.99-2001	2	50
11	Капитальный ремонт	На кузове - КР 17 10.04.2004	2	50
10	Гидравлическое испытание запасного резервуара	На запасном резервуаре - ИСПЫТАН 135 22.12.2003	1	41
9	Надпись	На кузове - Балки для подвески туш-32шт. Крючья - 230шт	2	5
8	Дата постройки	На кузове - Построен ВСЗ з-д Дессау 01.07.87	2	41
7	Табличка завода - изготовителя	На раме - табличка с указанием даты и места постройки	2	-
6	Цифровой железнодорож - ный код страны	На раме -[20]	2	52
5	Цифровой железнодорож - ный код страны	На кузове - 20	2	52
4	Грузоподъемность	На кузове – 40 т	2	42
3	Номер вагона	На раме - xxx xxxxx	2	6
2	Номер вагона	На кузове - xxx xxxxx		6
1	Буквенный код	На кузове	2	52
22	Знак длиннобазности	На кузове - (ДБ)	2	49
21	Полезный объём и площадь вагона	На кузове - полезный объём 100 м^3 площадь погрузочного помещения 45,5 м^2	2	5 6
20	Надпись	На раме - При маневрах не толкать	2	45
19	Место для меловых надписей	На кузове - прямоугольник черного цвета 500х600 мм	-	-
18	Тара вагона	На кузове - масса с экипировкой 46,0 т масса без экипировки 42,68 т	2	5 6
17	Знак электрического напряжения	На торцевой стене -	2	46
16	Знак проведения восстановления профиля поверхности катания колес	На бирке - О1 07 11 342	4	48

Dokumentācijas centra krājums, tel. 67234968

Изм.	Лист	№ докум.	Подп.	Дата

632-2011 ПКБ ЦВ

Лист 39

Перв. примен.
Справ. №
Подп. и дата
Инв. № дубл.
Взам. инв. №
Подп. и дата
Инв. № подл.

Перв. примен.
Справ. №
Подп. и дата
Инв. № дубл.
Взам. инв. №
Подп. и дата
Инв. № подл.

Раздел 3

ОБРАЗЦЫ ЗНАКОВ И НАДПИСЕЙ ДЛЯ ГРУЗОВЫХ ВАГОНОВ

Dokumentācijas centra krājums, tel. 67234968

Перв. примен.

Справ. №

Подп. и дата

Инв. № дубл.

Взам. инв. №

Подп. и дата

Инв. № подл.

1

КР 76
06.09.2003

6

КРП 112
01.12.2009

8

ПРОБЕГ

5

ИСПЫТАН 90
06.12.2005

2

ДР 321
06.01.2003-2006

4

ПОСТРОЕН 22
26.01.97

7

Срок сл.до 01.2014

3

ТР 312
06.10.2005

Dokumentācijas centra krājums, tel. 67234968

№ поз.	НАИМЕНОВАНИЕ	Шрифт №	Примечания
8	Пробег	4	Образец
7	Срок службы до ….	4	Образец
6	Капитальный ремонт с продлением срока службы	4	Образец
5	Гидравлическое испытание запасного резервуара	7	Образец
4	Дата постройки вагона	4	Образец
3	Текущий ремонт	6	Образец
2	Деповской ремонт	7	Образец
1	Капитальный ремонт	7	Образец

Изм	Лист	№ докум.	Подп.	Дата	632-2011ПКБ ЦВ	Лист 41

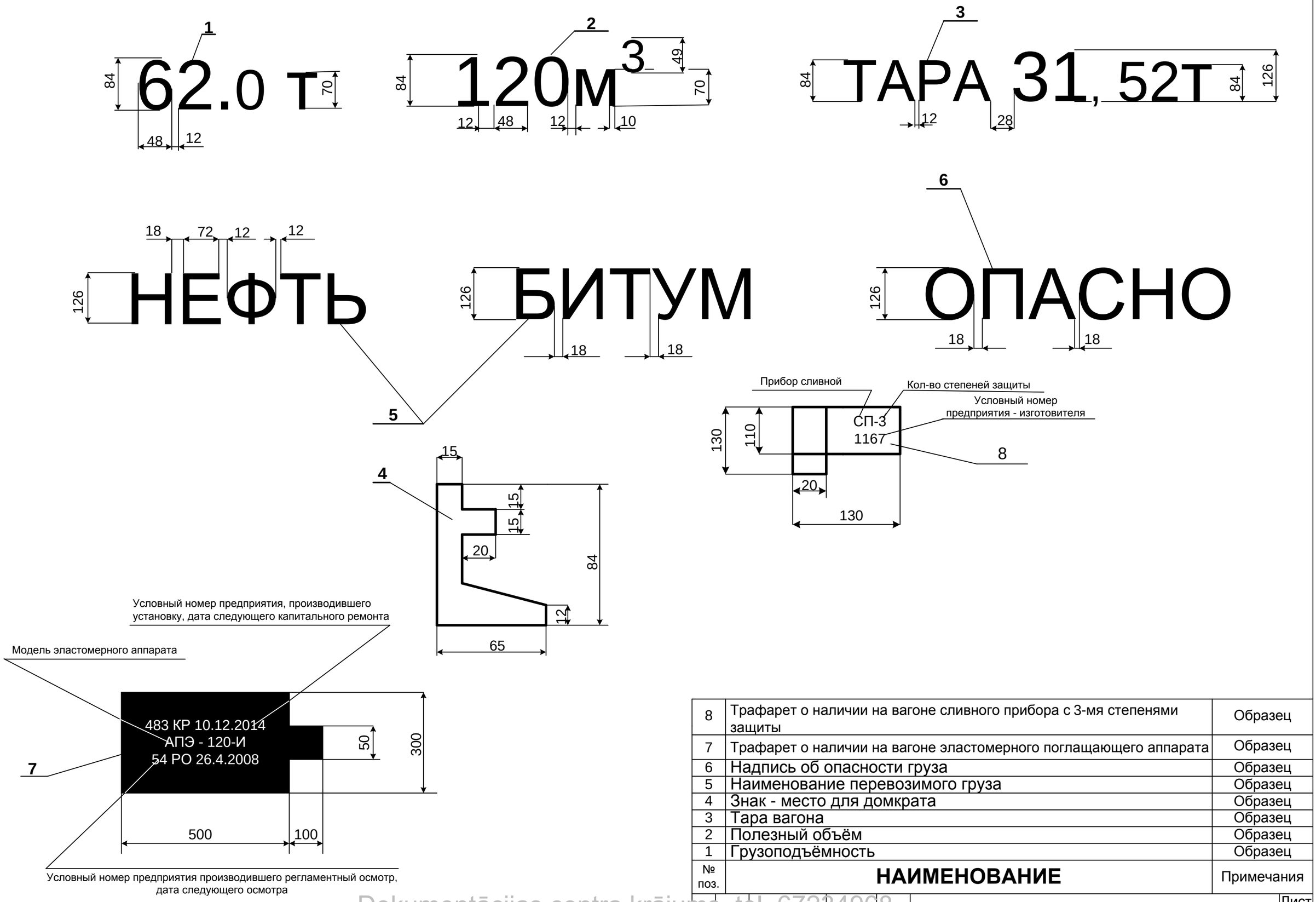

№ поз.	НАИМЕНОВАНИЕ	Примечания
8	Трафарет о наличии на вагоне сливного прибора с 3-мя степенями защиты	Образец
7	Трафарет о наличии на вагоне эластомерного поглащающего аппарата	Образец
6	Надпись об опасности груза	Образец
5	Наименование перевозимого груза	Образец
4	Знак - место для домкрата	Образец
3	Тара вагона	Образец
2	Полезный объём	Образец
1	Грузоподъёмность	Образец

Dokumentācijas centra krājums, tel. 67234968

Изм	Лист	№ докум.	Подп.	Дата	632-2011 ПКБ ЦВ	Лист 42

Перв. примен. | Справ. № | Подп. и дата | Инв. № дубл. | Взам. инв. № | Подп. и дата | Инв. № подл.

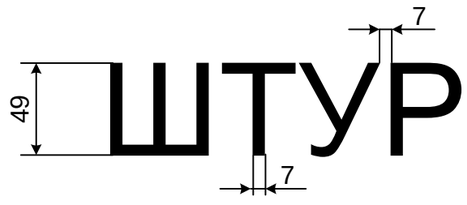

ШТУРВАЛЫ ЗАФИКСИРОВАТЬ

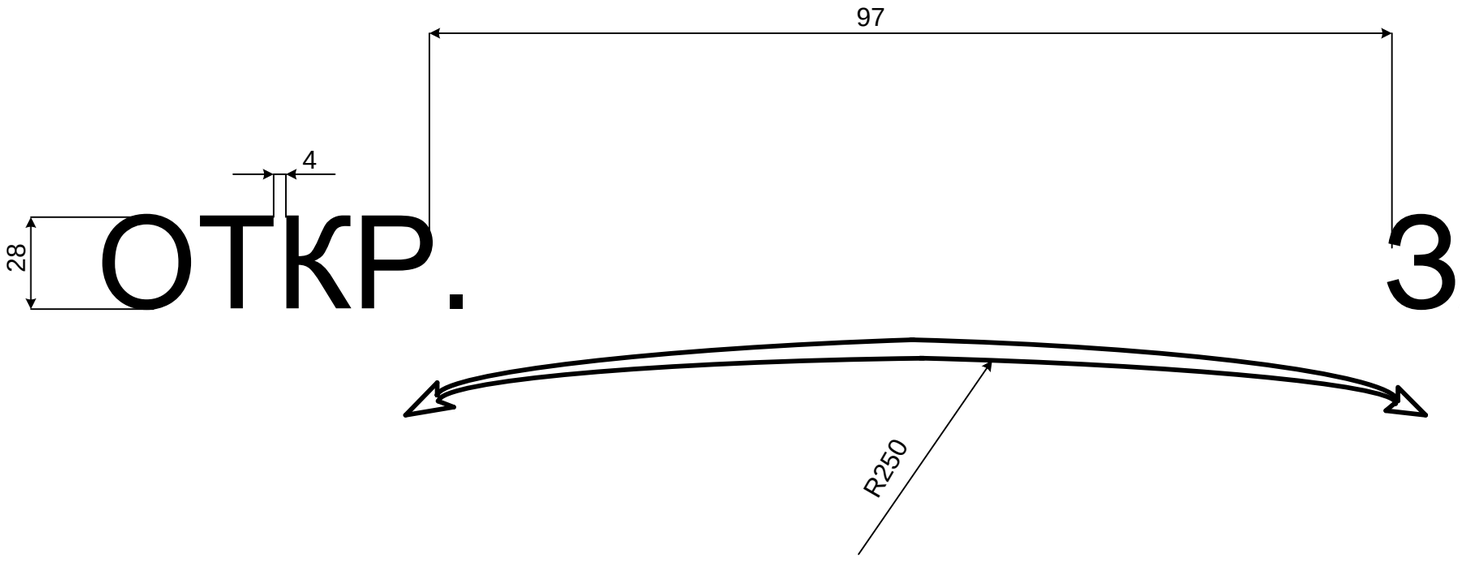

ОТКР. ЗАКР.

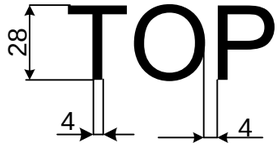

ТОРМОЗ

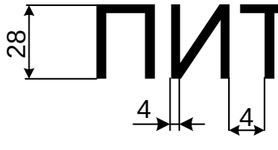

ПИТАНИЕ

Dokumentācijas centra krājums, tel. 67234968

Перв. примен.

Справ. №

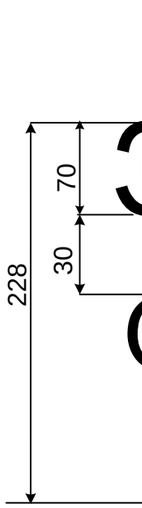

3

ЗАПРЕЩАЕТСЯ ОСТАВЛЯТЬ ЛЮКИ ОТКРЫТЫМИ

5

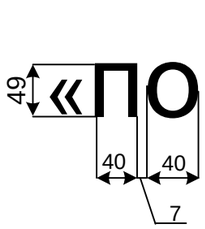

«порожний – 4,5тс/1,5-1,7»

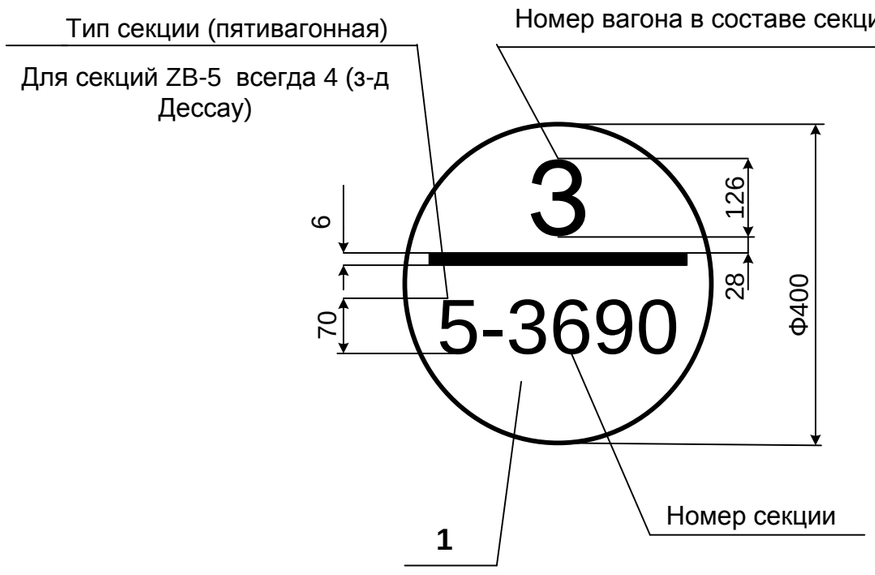

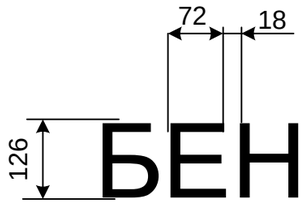

БЕНЗИН «Х»

2

СПИРТ «П»

4

ПОД ИСКЛ.- 312

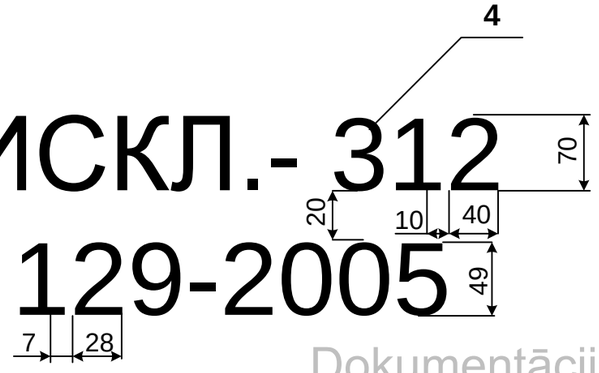

129-2005

5	Надпись о величине расчетного нажатия колодки и давлении в тормозном цилиндре порожнего вагона (для вагонов с тарой от 27 до 45 т)	Образец
4	Трафарет об исключении вагона из инвентаря	Образец
3	Надпись о закрытии люков полувагона	Образец
2	Наименование перевозимого груза	Образец
1	Номер вагона в составе секции, тип секции, порядковый номер рефрижераторной секции	Образец
№ поз.	НАИМЕНОВАНИЕ	Примечания

Dokumentācijas centra krājums, tel. 67234968

Изм	Лист	№ докум.	Подп.	Дата	632-2011 ПКБ ЦВ	Лист 44

Подп. и дата

Инв. № дубл.

Взам. инв. №

Подп. и дата

Инв. № подл.

СРОЧНЫЙ ВОЗВРАТ

СТ. БОЙНЯ МСК

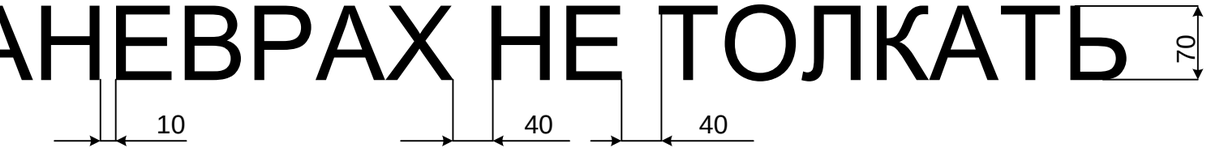

ПРИ МАНЕВРАХ НЕ ТОЛКАТЬ

С ГОРКИ НЕ СПУСКАТЬ

Dokumentācijas centra krājums, tel. 67234968

Изм.	Лист	№ докум.	Подп.	Дата	632-2011 ПКБ ЦВ	Лист 45

Перв. примен.

Справ. №

Подп. и дата

Инв. № дубл.

Взам. инв. №

Подп. и дата

Инв. № подл.

Dokumentācijas centra krājums, tel. 67234968

Изм	Лист	№ докум.	Подп.	Дата	632 – 2011 ПКБ ЦВ	Лист 46

Перв. примен.
Справ. №
Подп. и дата
Инв. № дубл.
Взам. инв. №
Подп. и дата
Инв. № подл.

ОБОЗНАЧЕНИЕ ЗАПОРНОГО ЗАМКА ЛЮКА

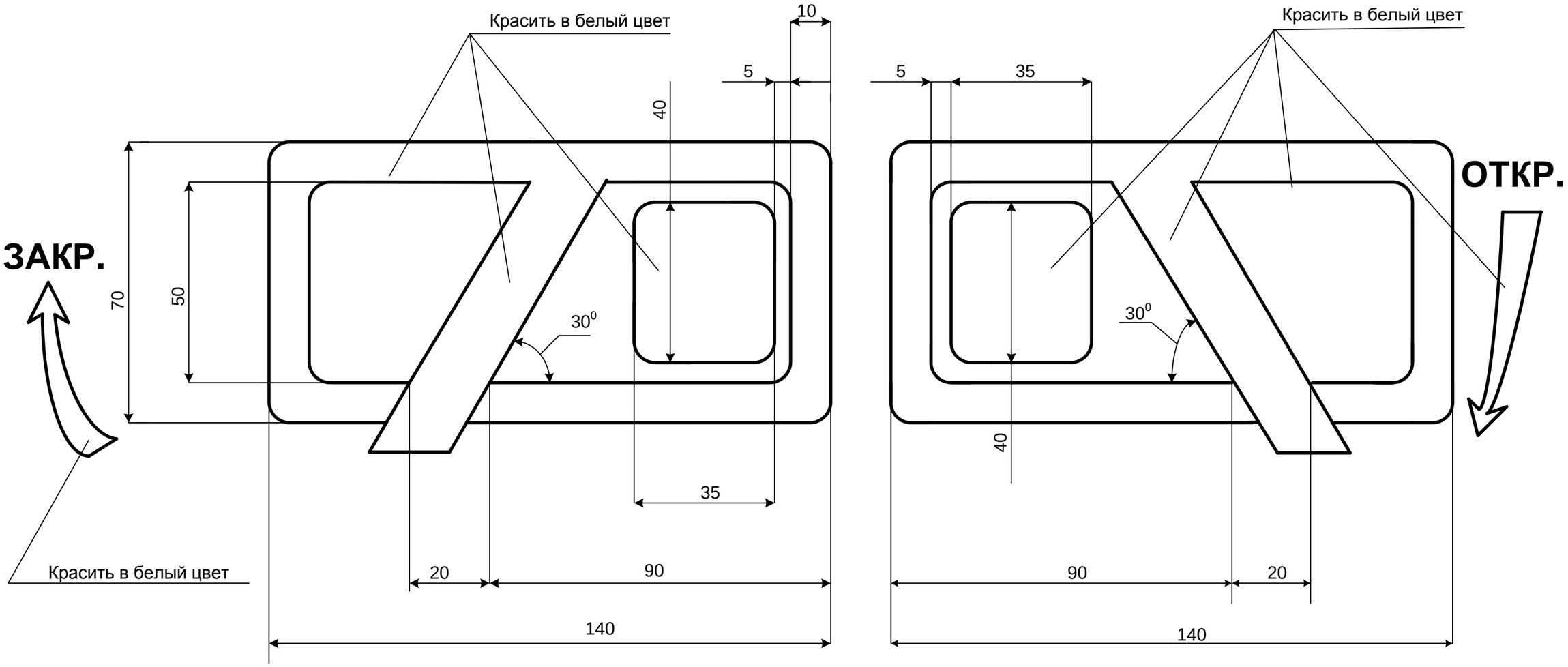

Dokumentācijas centra krājums, tel. 67234968

Изм	Лист	№ докум.	Подп.	Дата	632-2011 ПКБ ЦВ	Лист 47

Перв. примен.
Справ. №
Подп. и дата
Инв. № дубл.
Взам. инв. №
Подп. и дата
Инв. № подл.

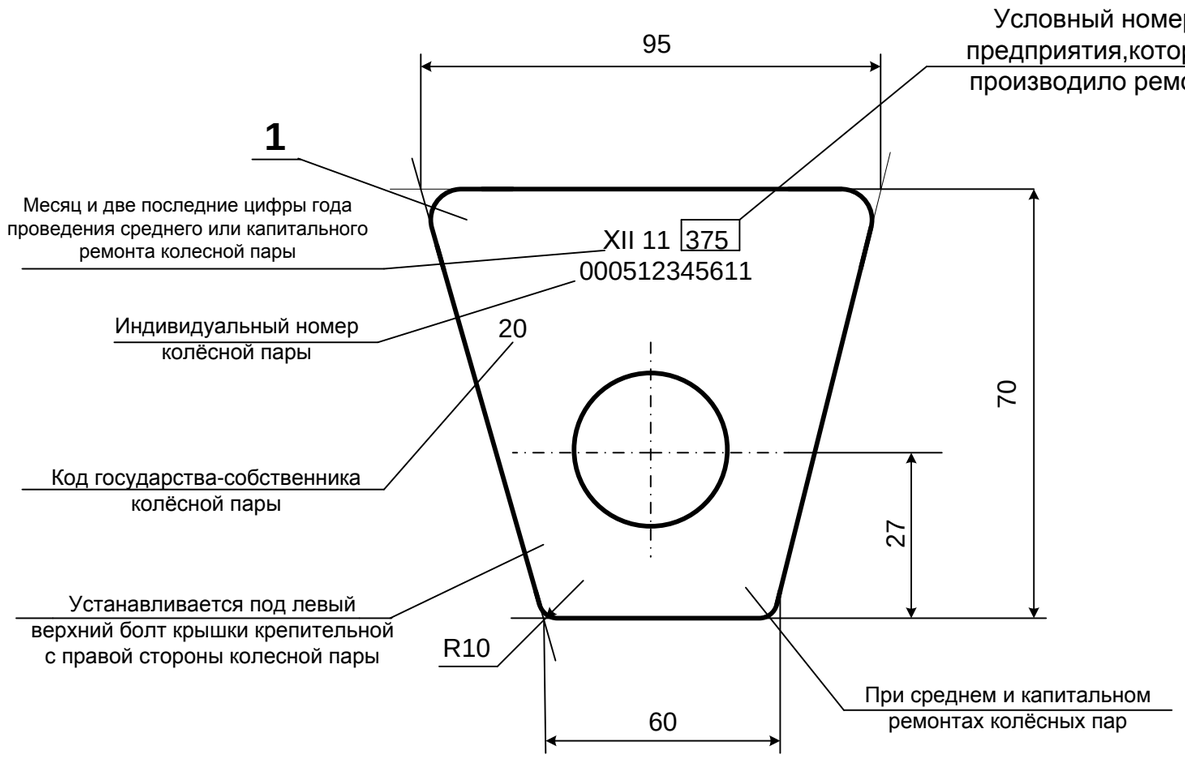

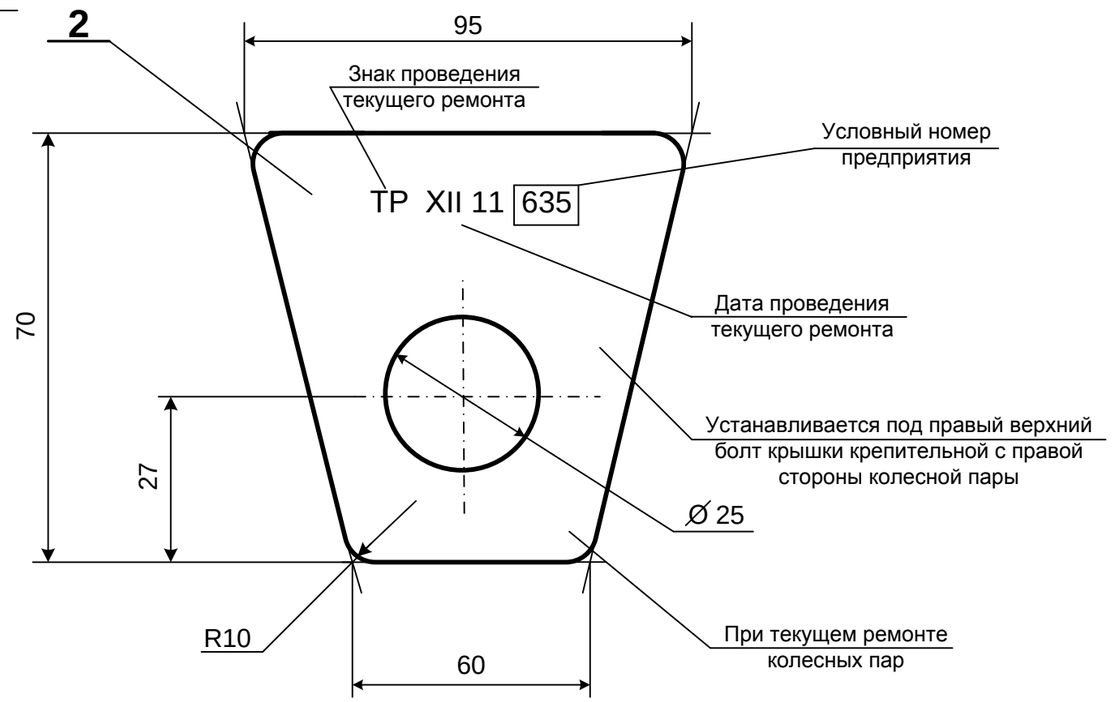

Вариант
Остальное см.поз.1

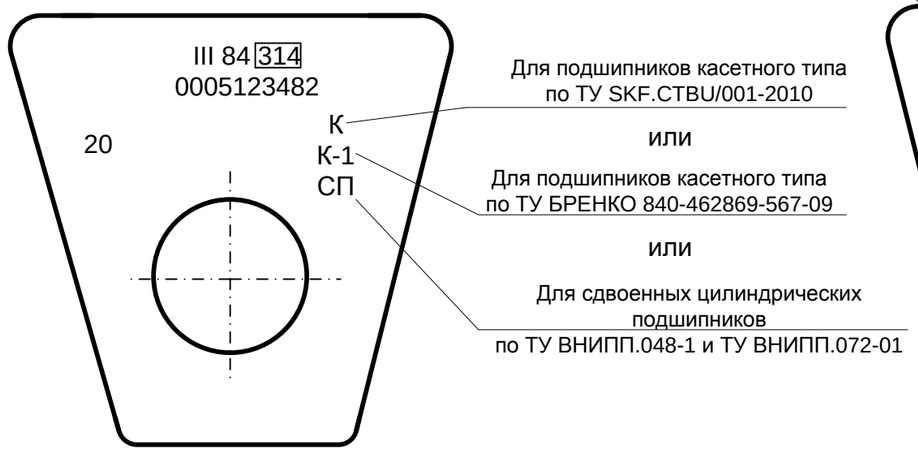

Вариант
Остальное см.поз. 2

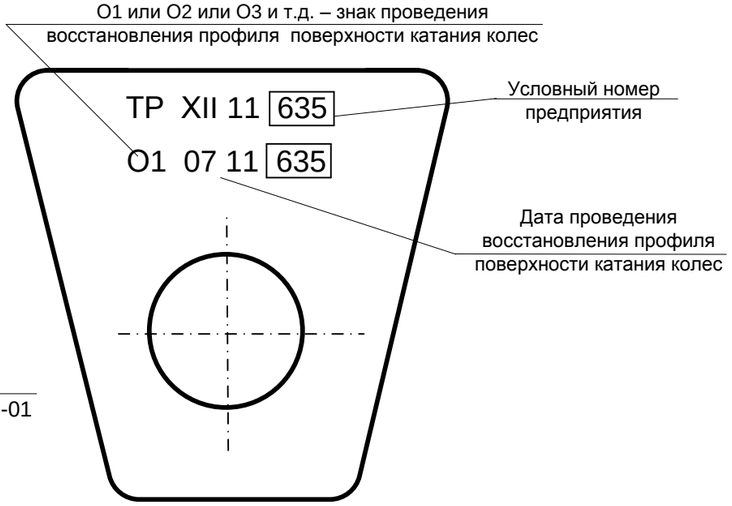

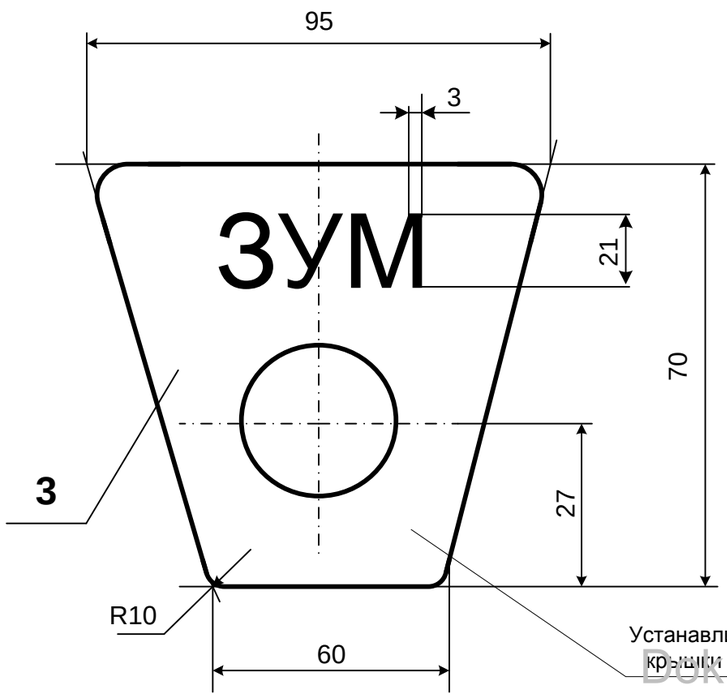

№ поз.	НАИМЕНОВАНИЕ	Примечания
3	Марка буксовой смазки	Образец
2	При текущем ремонте колесных пар	Образец
1	При среднем и капитальном ремонтах колёсных пар	Образец

Dokumentācijas centra krājums, tel. 67234968

Изм	Лист	№ докум	Подп.	Дата	632-2011 ПКБ ЦВ	Лист 48

Перв. примен.
Справ. №
Подп. и дата
Инв. № дубл.
Взам. инв. №
Подп. и дата
Инв. № подл.

Перв. примен.
Справ. №
Подп. и дата
Инв. № дубл.
Взам. инв. №
Подп. и дата
Инв. № подл.

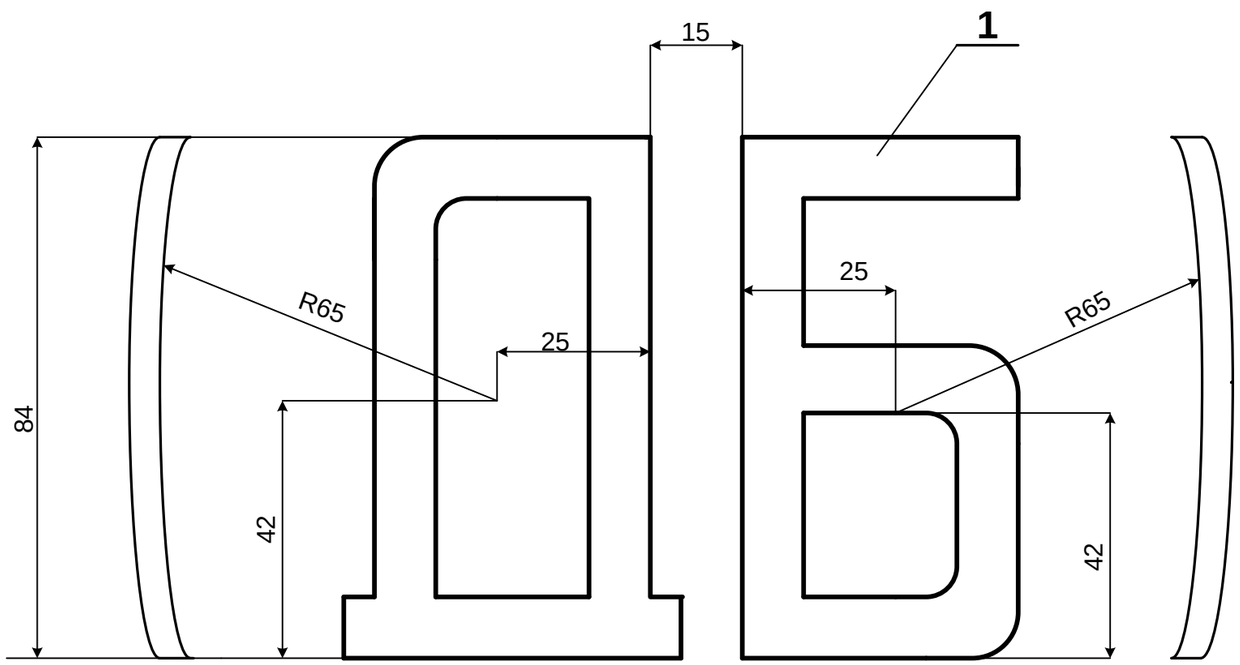

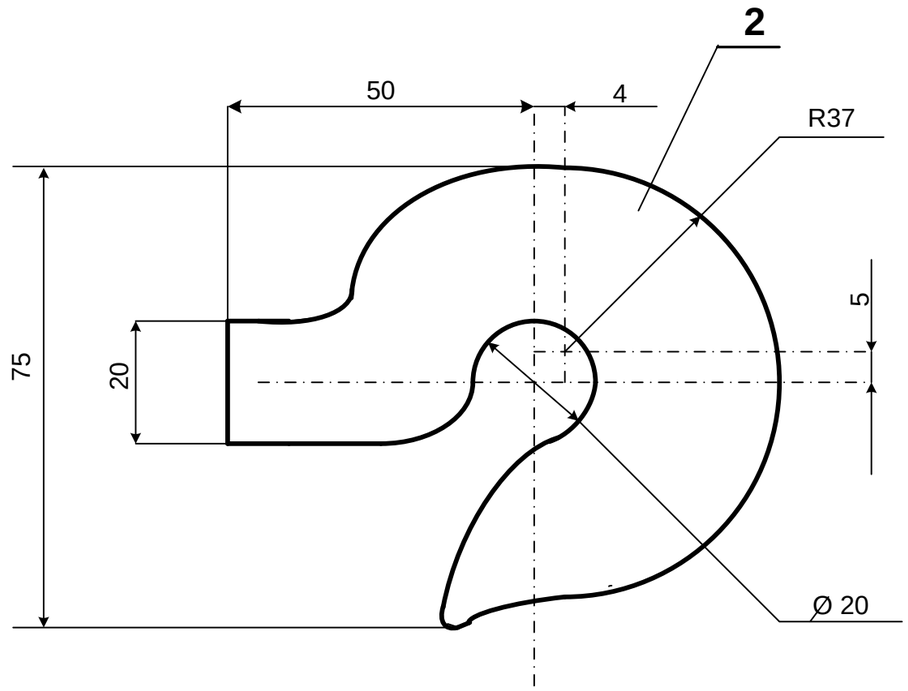

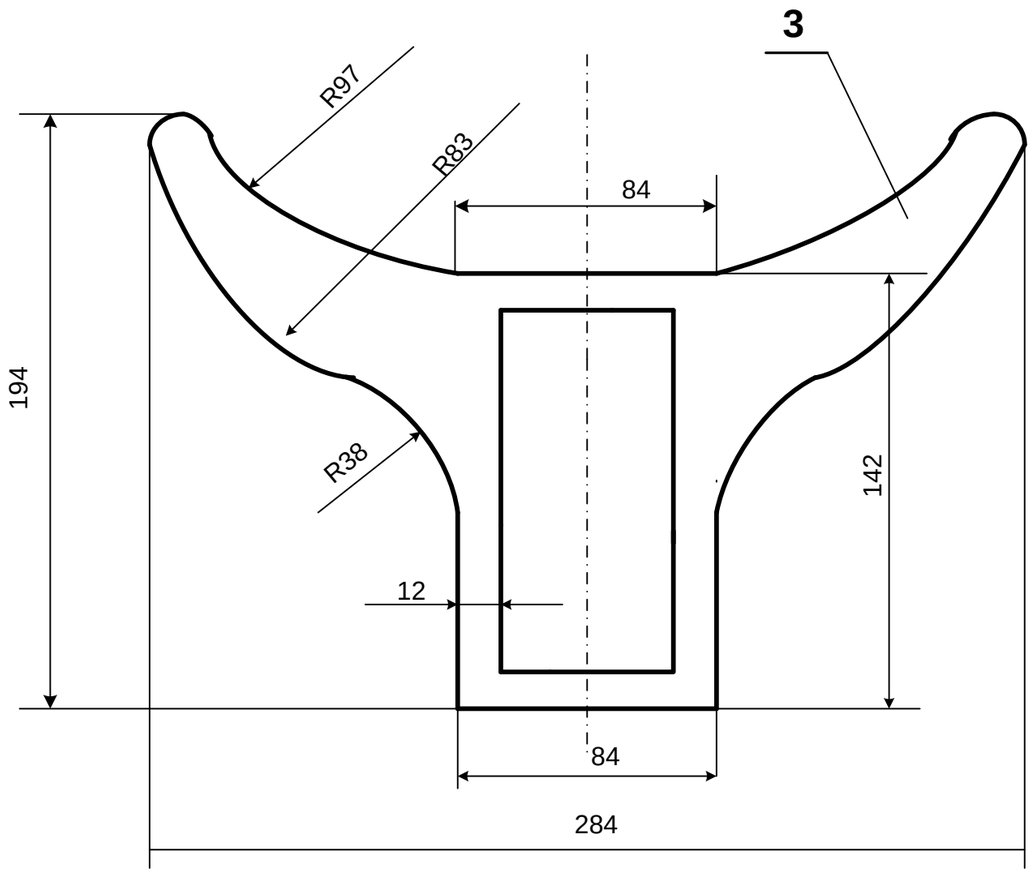

3	Знак - крючья для перевозки охлажденного мяса	Образец
2	Знак маневрового захвата	Образец
1	Знак длиннобазности вагона	Образец
№ поз.	НАИМЕНОВАНИЕ	Примечания

Dokumentācijas centra krājums, tel. 67234968

Изм	Лист	№ докум.	Подп.	Дата	632-2011 ПКБ ЦВ	Лист 49

Перв. примен.
Справ. №
Подп. и дата
Инв. № дубл.
Взам. инв. №
Подп. и дата
Инв. № подл.

1

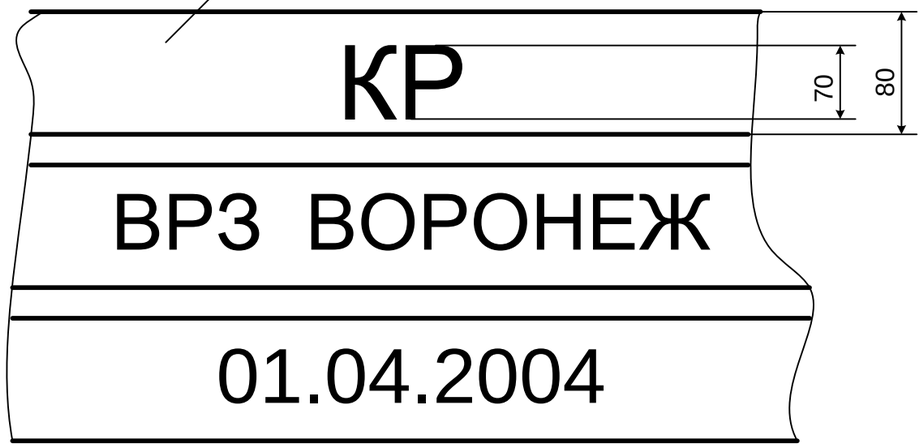

2

1

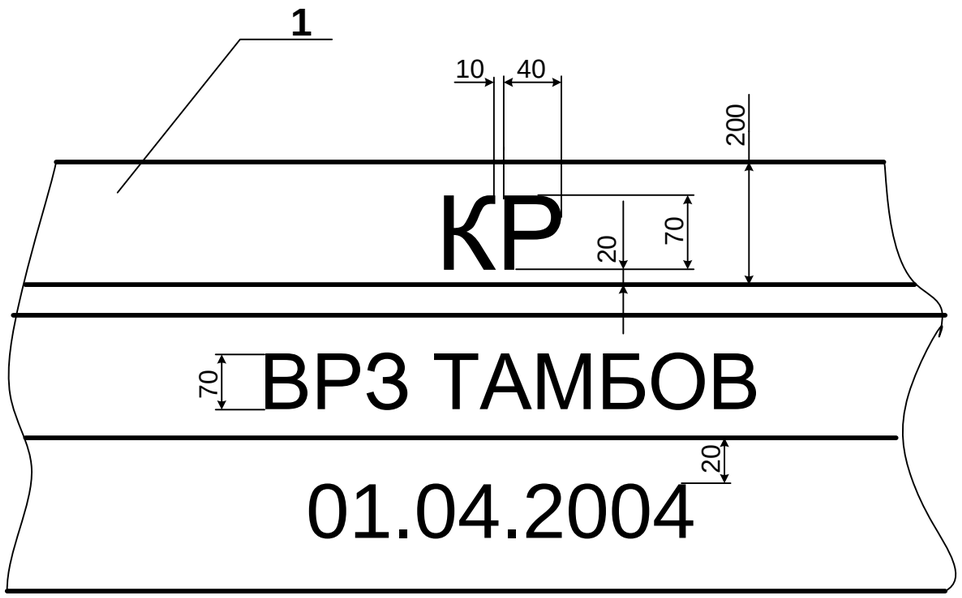

№ поз.	НАИМЕНОВАНИЕ	Примечания
2	Надпись о производстве ремонта	Образец
1	Надпись о производстве ремонта	Образец

Dokumentācijas centra krājums, tel. 67234968

Изм	Лист	№ докум.	Подп.	Дата	632-2011 ПКБ ЦВ	Лист 50

Перв. примен.
Справ. №
Подп. и дата
Инв. № дубл.
Взам. инв. №
Подп. и дата
Инв. № подл.

БАЛКИ ДЛЯ ПОДВЕСКИ ТУШ - 32 шт.

КРЮЧЬЯ - 230шт.

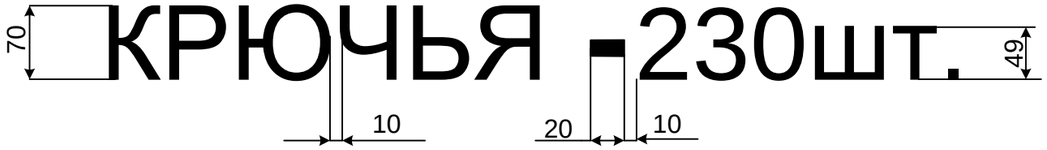

ПИТЬЕВАЯ ВОДА

БАЗА ВАГОНА - 12,0 м

ПРИПИСАН ВЧД - 12 МСК

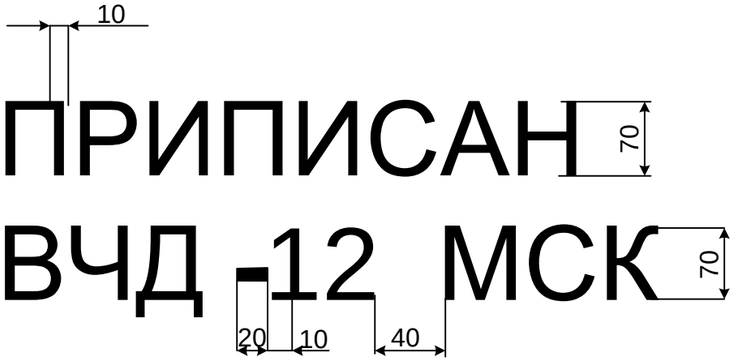

Dokumentācijas centra krājums, tel. 67234968

Изм	Лист	№ докум.	Подп.	Дата	632-2011 ПКБ ЦВ	Лист 51

Перв. примен.
Справ. №
Подп. и дата
Инв. № дубл.
Взам. инв. №
Подп. и дата
Инв. № подл.

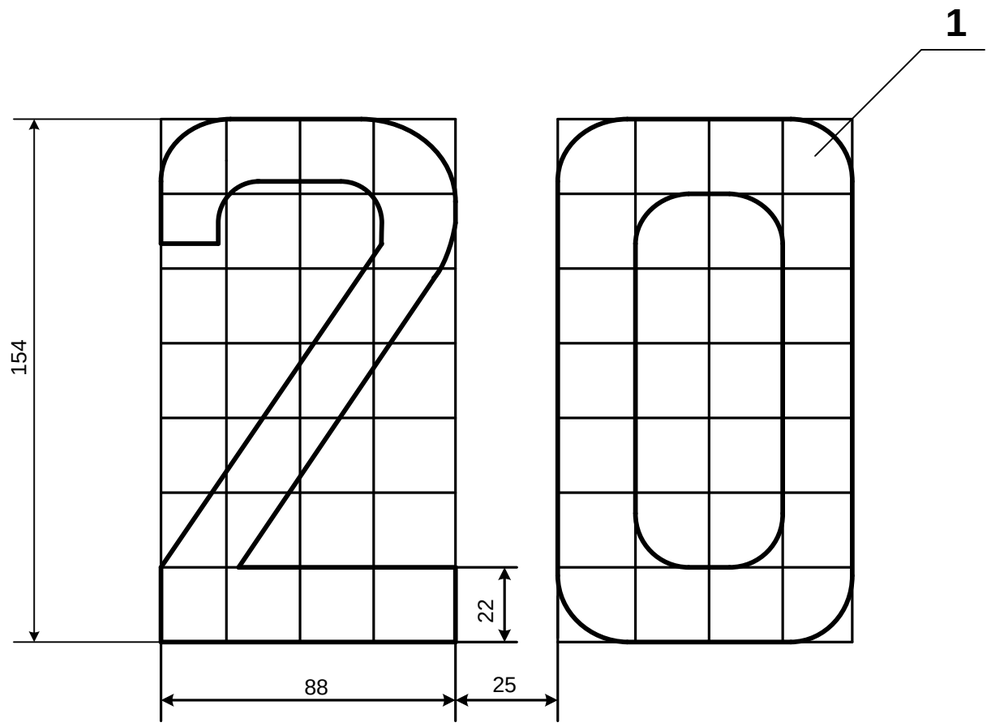

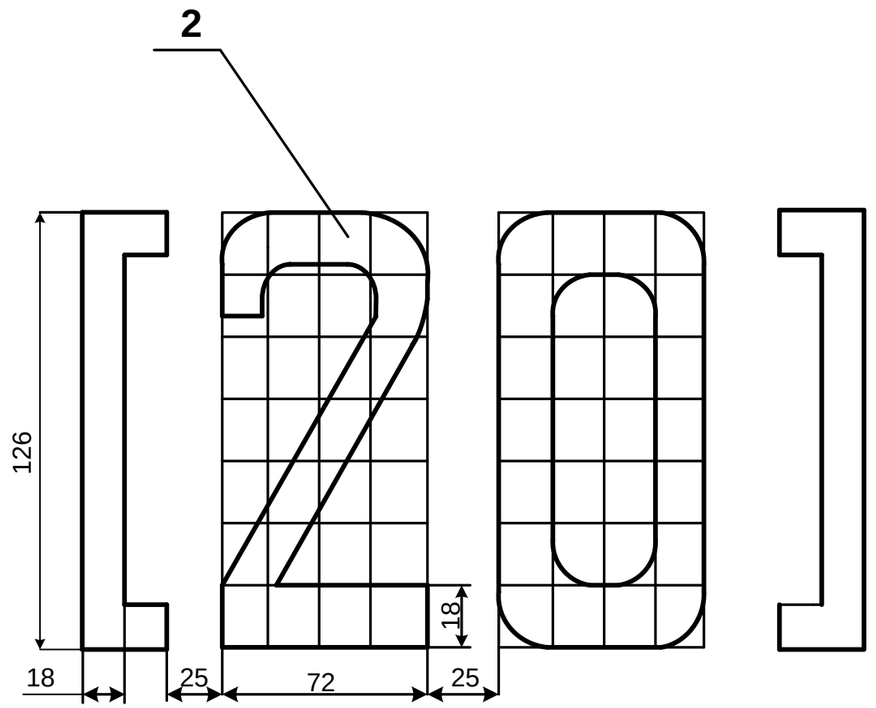

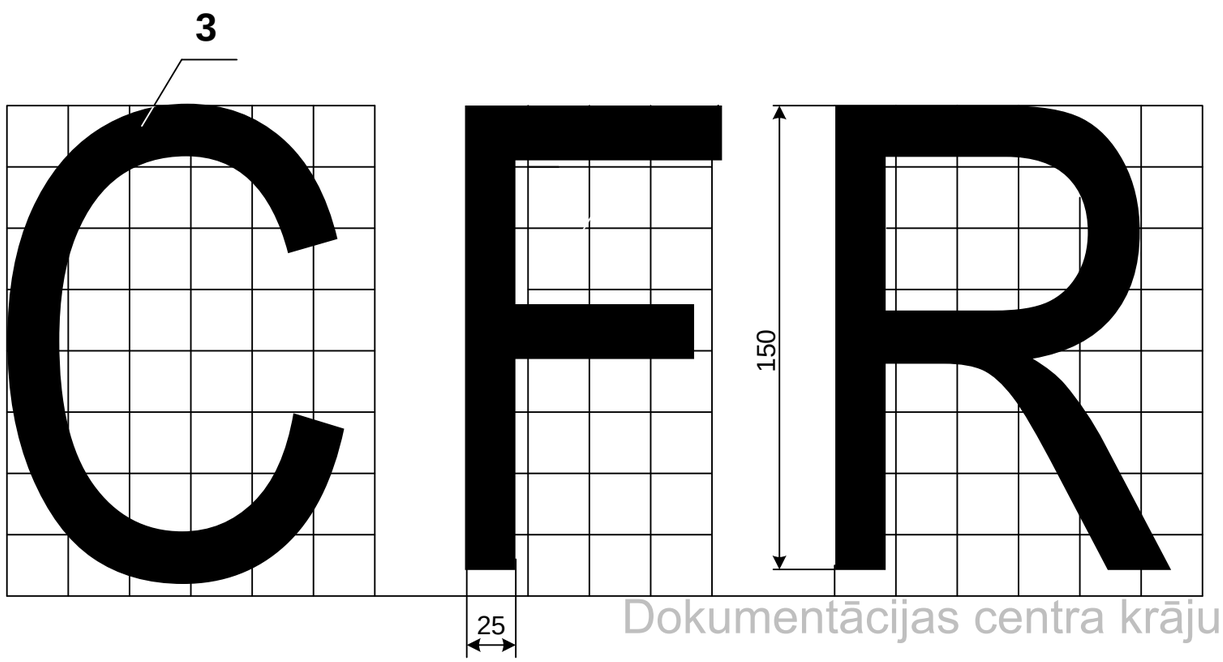

Примечания :
1 На платформах и транспортёрах при недостаточности места минимальная высота надписи должна составлять 100 мм.
Толщина знаков определяется по соответствующим нормам высоты знаков.

№ поз	НАИМЕНОВАНИЕ	Примечание
3	Знаки и надписи, определяющие дорогу собственницу вагона	Образец
2	Цифровой железнодорожный код страны - собственницы на раме вагона	Образец
1	Цифровой железнодорожный код страны - собственницы на кузове вагона	Образец

Dokumentācijas centra krājums, tel. 67234968

Изм	Лист	№ докум.	Подп.	Дата	632-2011 ПКБ ЦВ	Лист 52

Перв. примен.
Справ. №
Подп. и дата
Инв. № дубл.
Взам. инв. №
Подп. и дата
Инв. № подл.

1

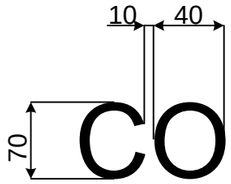

СОБСТВЕННИК ОАО «РЕНЕСАНС»

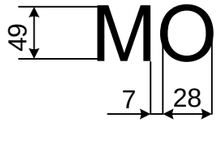

МОСКВА, СИРЕНЕВЫЙ Б-Р,17-а
ТЕЛЕКС,ФАКС 206 7819

2

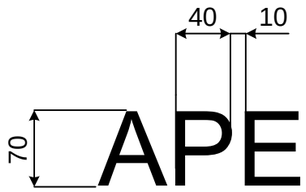

АРЕНДОВАН НПО «ГРАНИТОПЛАСТ»

МОСКВА, РЯЗАНСКИЙ ПР-КТ, 142
ТЕЛЕКС, ФАКС 276 45 93

3

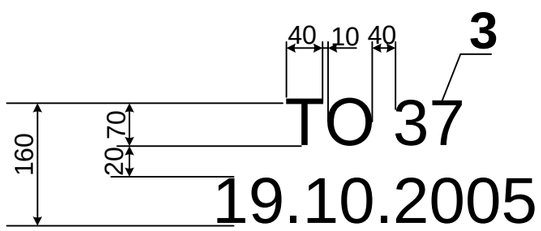

№ поз.	НАИМЕНОВАНИЕ	Примечания
3	Технический осмотр собственных грузовых вагонов	Образец
2	Надпись на арендованном грузовом вагоне	Образец
1	Надпись на собственном грузовом вагоне	Образец

Dokumentācijas centra krājums, tel. 67234968

Изм	Лист	№ докум.	Подп.	Дата	632-2011 ПКБ ЦВ	Лист 53

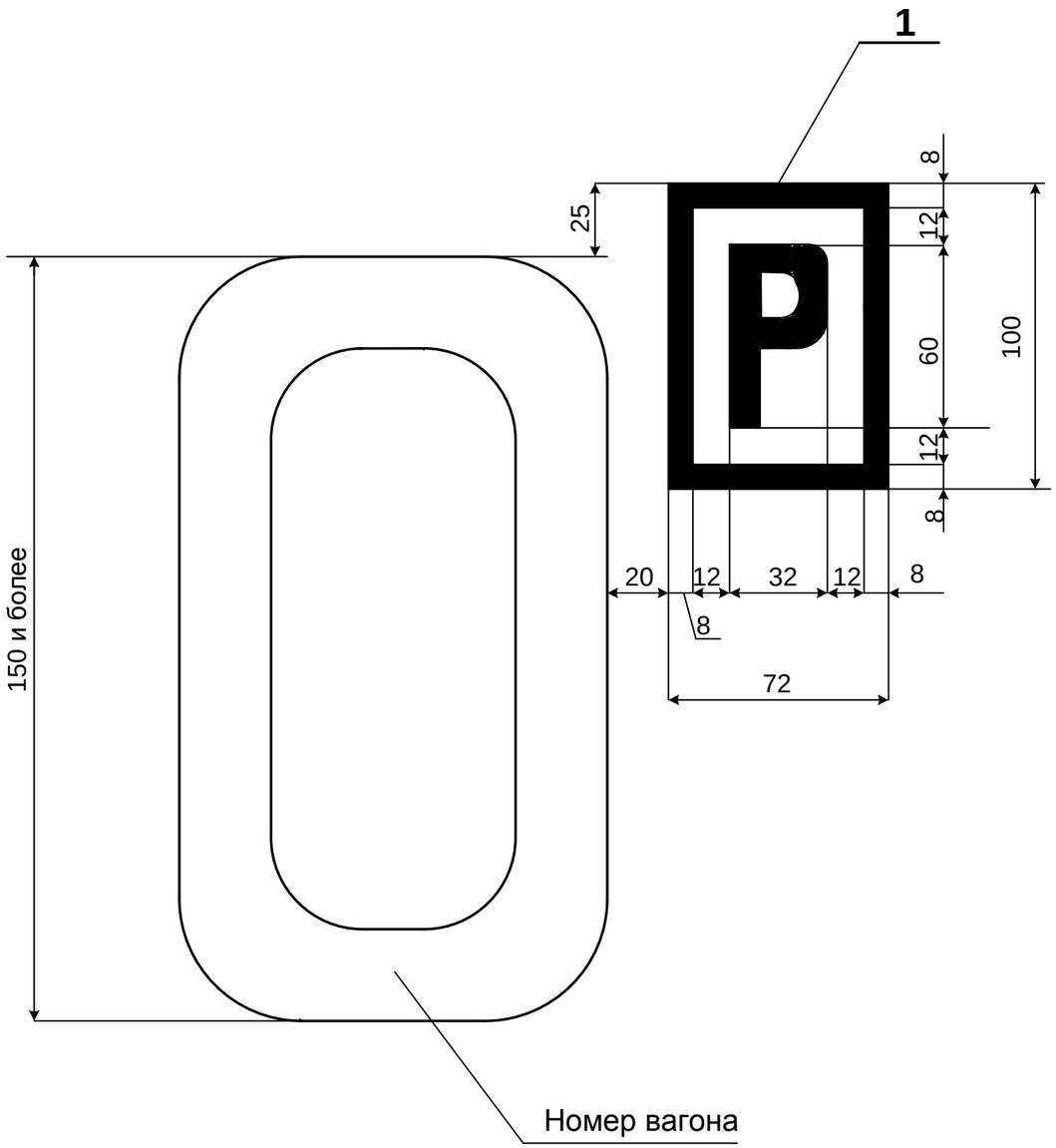

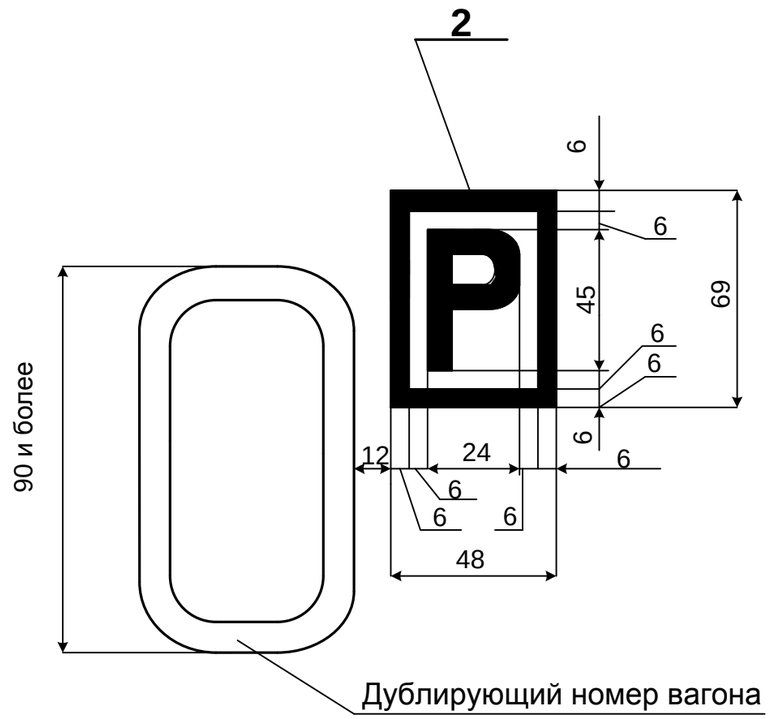

№ поз.	Наименование	Примечания
2	Знак приватного вагона на раме	Образец
1	Знак приватного вагона на кузове	Образец

Изм	Лист	№ докум.	Подп	Дата	632-2011 ПКБ ЦВ	Лист 54

Перв. примен.
Справ. №
Подп. и дата
Инв. № дубл.
Взам. инв. №
Подп. и дата
Инв. № подл.

Dokumentācijas centra krājums, tel. 67234968

Перв. примен.

Справ. №

Подп. и дата

Инв. № дубл.

Взам. инв. №

Подп. и дата

Инв. № подл.

Раздел 4

ЗНАКИ И НАДПИСИ ДЛЯ ВАГОНОВ В МЕЖДУНАРОДНОМ СООБЩЕНИИ

Dokumentācijas centra krājums, tel. 67234968

Перв. примен.
Справ. №
Подп. и дата
Инв. № дубл.
Взам. инв. №
Подп. и дата
Инв. № подл.

1

45 М - 483

2

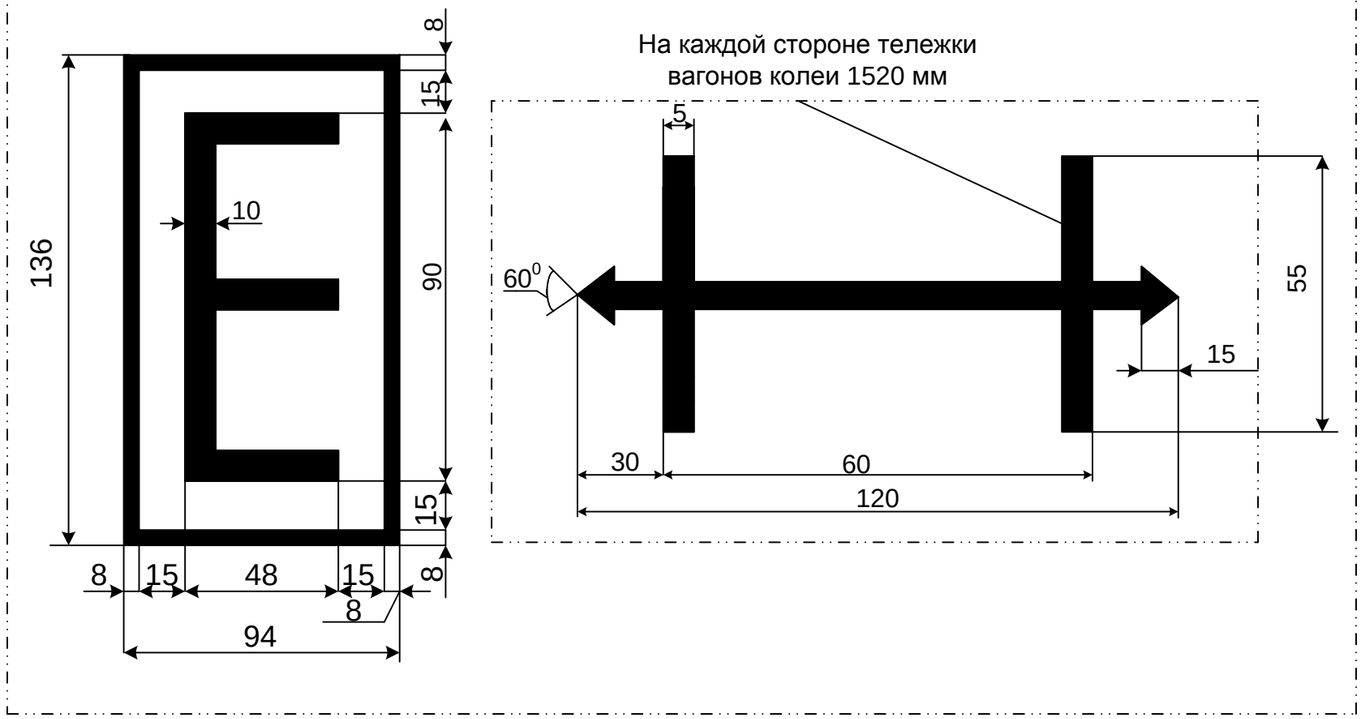

3

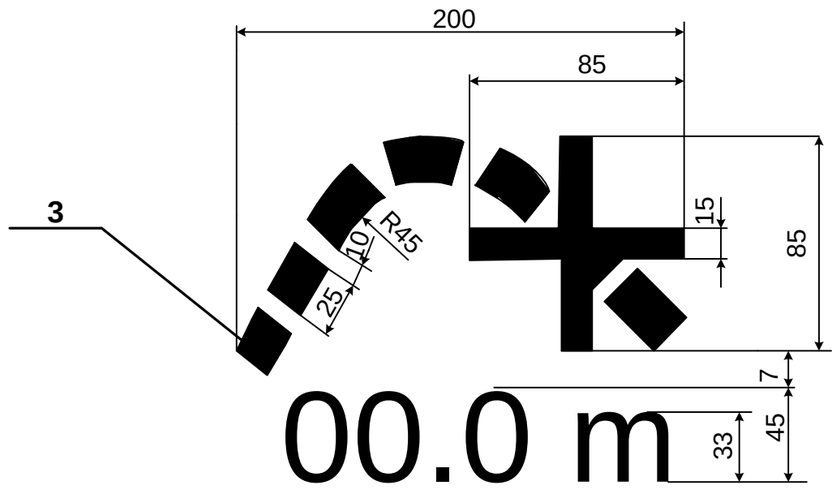

6

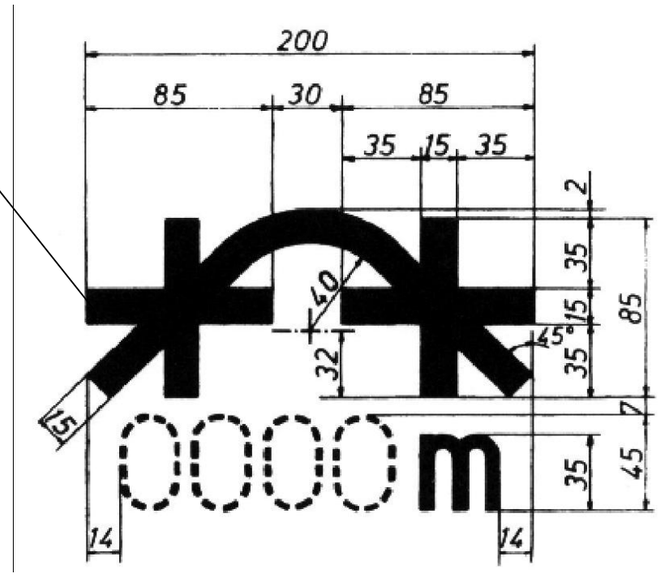

На темном фоне желтого цвета,
на светлом фоне красного цвета

4

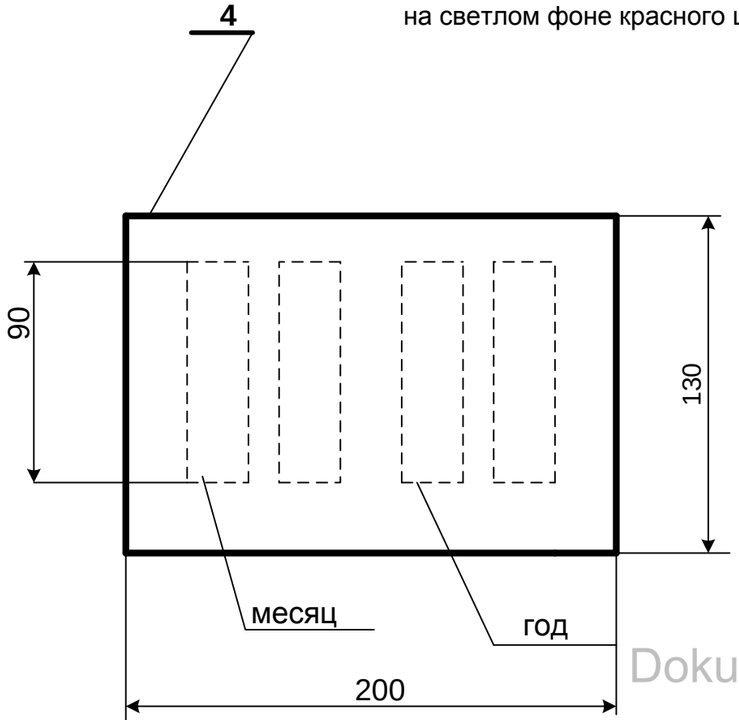

5

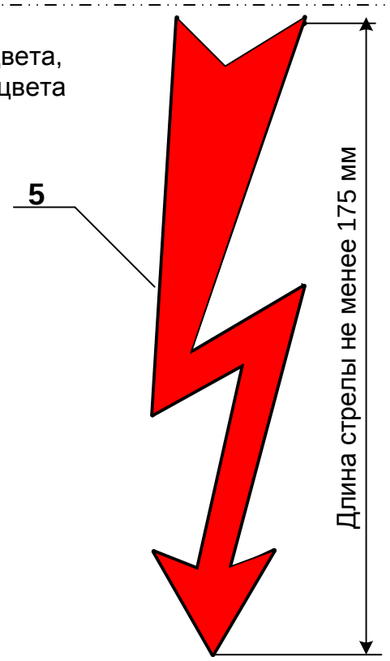

№ поз.	НАИМЕНОВАНИЕ	Примечания
6	Роспуск с сортировочных горок с меньшим от указанного под знаком радиуса кривой, соответственно закругления, запрещен	Образец
5	Указатель наличия лестницы на наружней стене вагона	Образец
4	Дата следующего освидетельствования котла цистерны	Образец
3	Знак на вагонах на тележках с расстоянием между осями внутренних колесных пар больше чем 1400 мм, которые могут проезжать через сортировочные горки	Образец
2	Знак наличия на вагоне колеи 1520 мм автоматических раздвижных колесных пар	Образец
1	Тип автоматического тормоза	Образец

Dokumentācijas centra krājums, tel. 67234968

Изм	Лист	№ докум.	Подп.	Дата	632-2011 ПКБ ЦВ	Лист 56

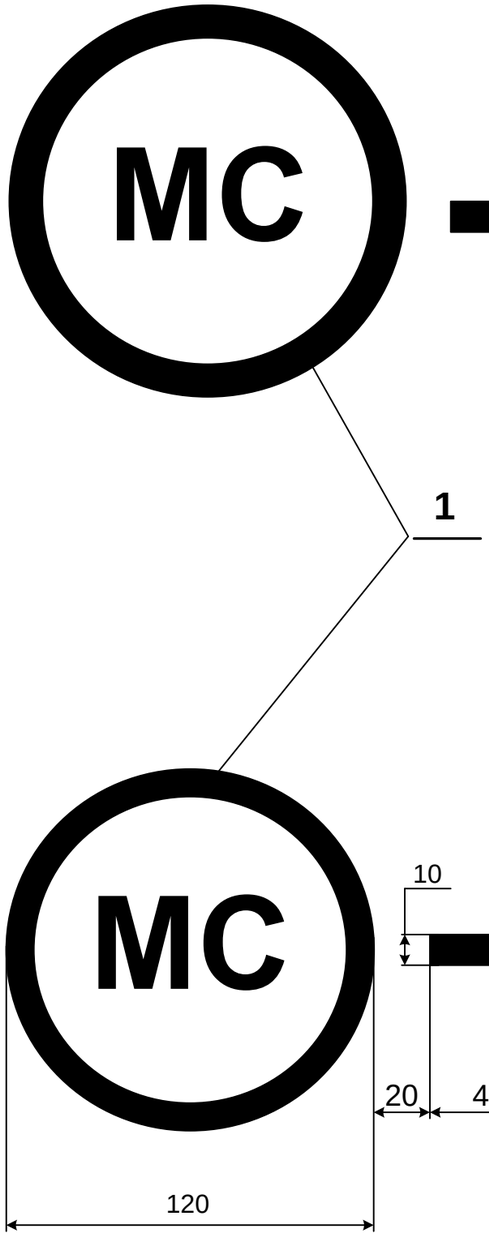

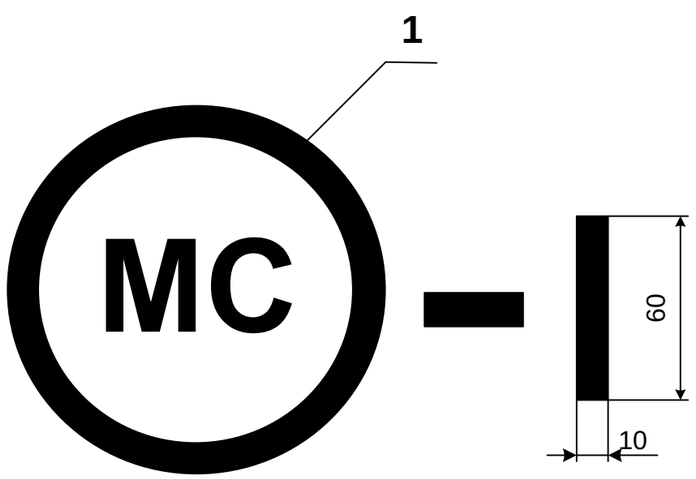

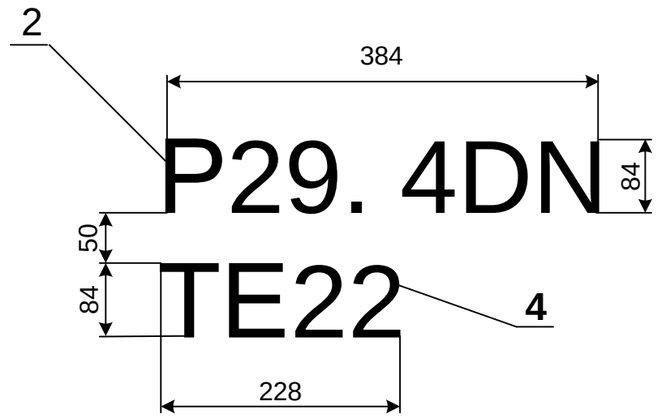

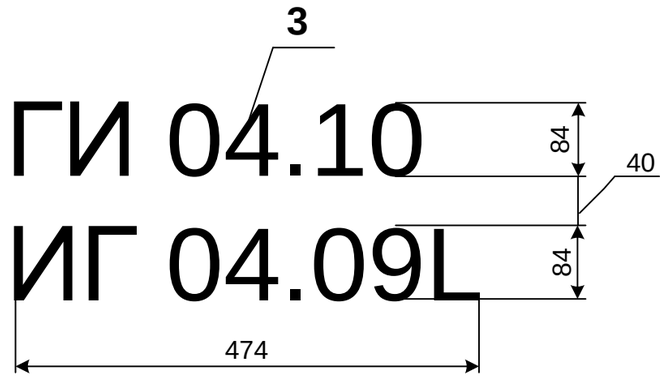

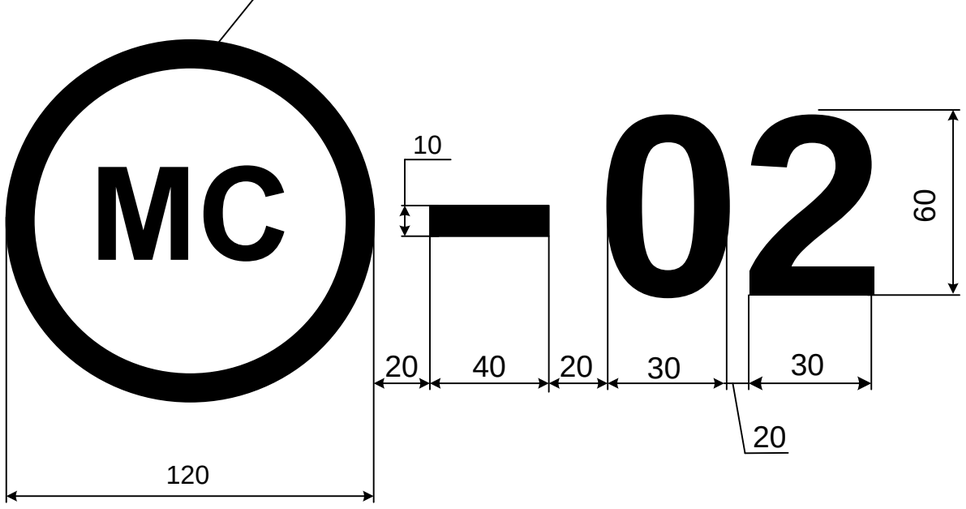

Примечания:
1 Если следующие испытания являются испытаниями на герметичность в трафаретах ИГ после даты добавляется буква L.
2 МС-0 соответствует 0-ВМ, МС-1 соответствует 1-ВМ, МС-02 соответствует 02-ВМ.

№ поз.	НАИМЕНОВАНИЕ	Примечания
4	Буквенно-цифровой код специальных положений (дополнительная маркировка в соответствии с Приложением 2 к СМГС)	Образец
3	Дата следующих испытаний гидравлических, на герметичность (дополнительная маркировка в соответствии с Приложением 2 к СМГС)	Образец
2	Код цистерны (дополнительная маркировка в соответствии с Приложением 2 к СМГС)	Образец
1	Знак - транзит вагона с дополнительным знаком габарита	Образец

Dokumentācijas centra krājums, tel. 67234968

Перв. примен.
Справ. №
Подп. и дата
Инв. № дубл.
Взам. инв. №
Подп. и дата
Инв. № подл.

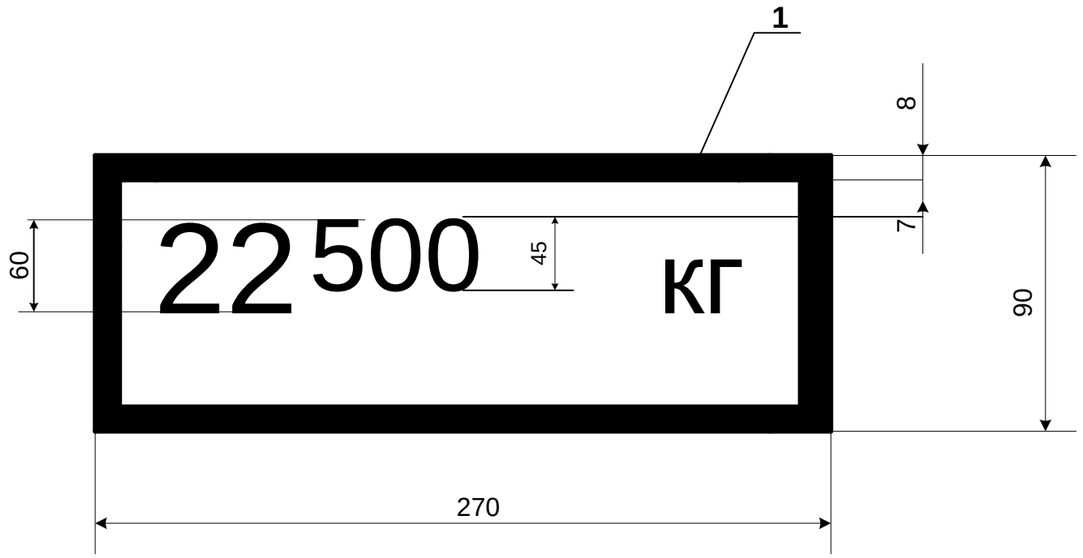

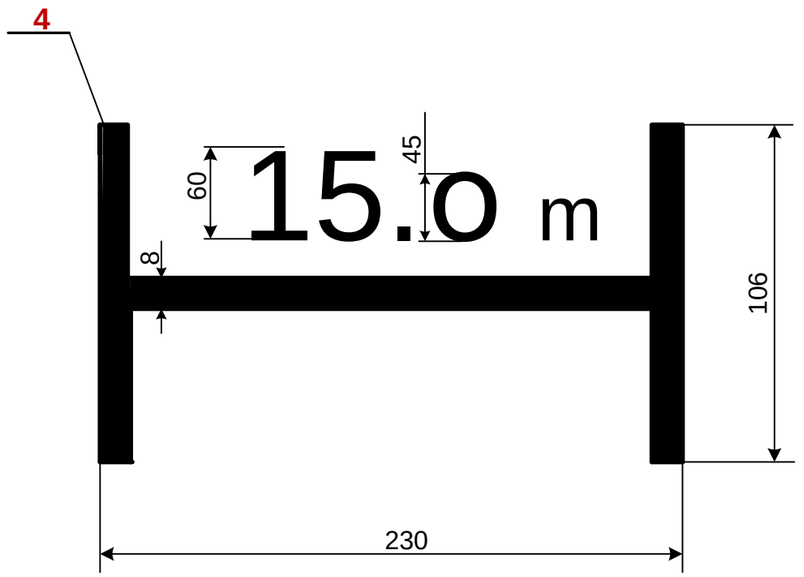

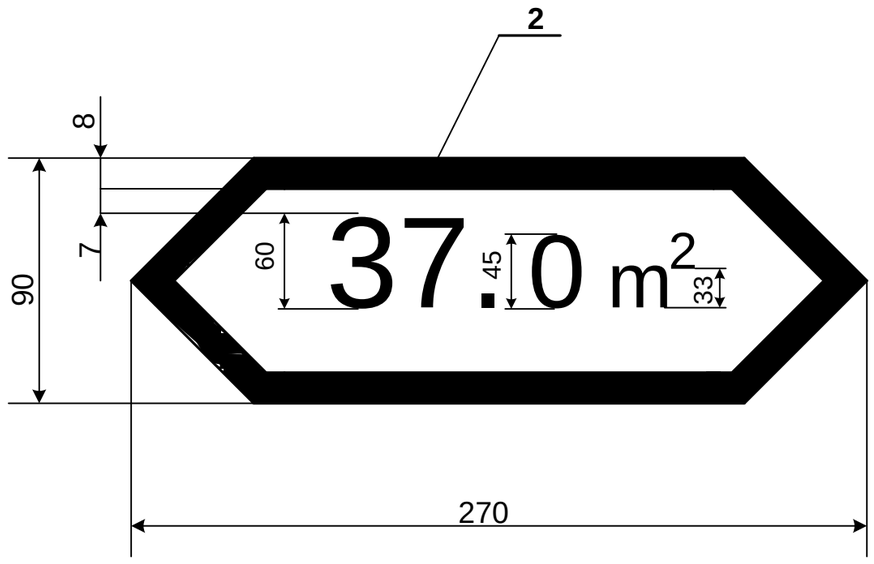

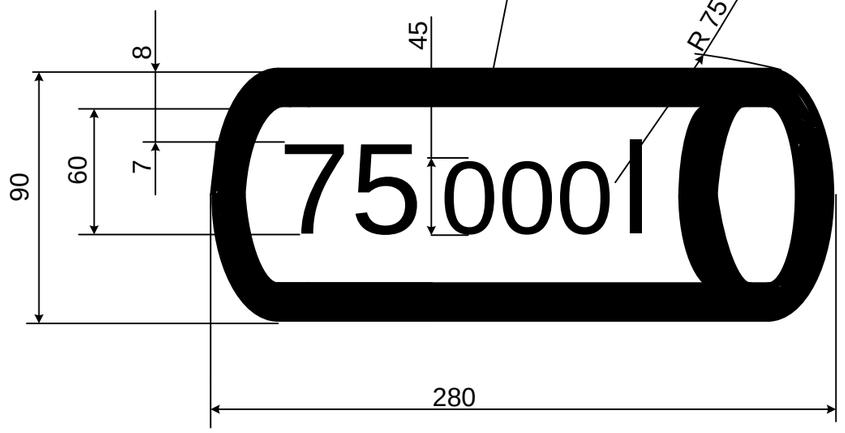

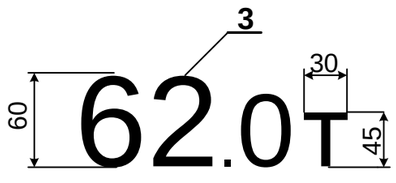

№ поз	НАИМЕНОВАНИЕ	Примечание
5	Объем объема котла цистерны	Образец
4	Длина платформы	Образец
3	Грузоподъемность вагона	Образец
2	Площадь пола вагона	Образец
1	Тара вагона	Образец

Dokumentācijas centra krājums, tel. 67234968

Изм	Лист	№ докум.	Подп.	Дата	632-2011 ПКБ ЦВ	Лист 58

Перв. примен.
Справ. №
Подп. и дата
Инв. № дубл.
Взам. инв. №
Подп. и дата
Инв. № подл.

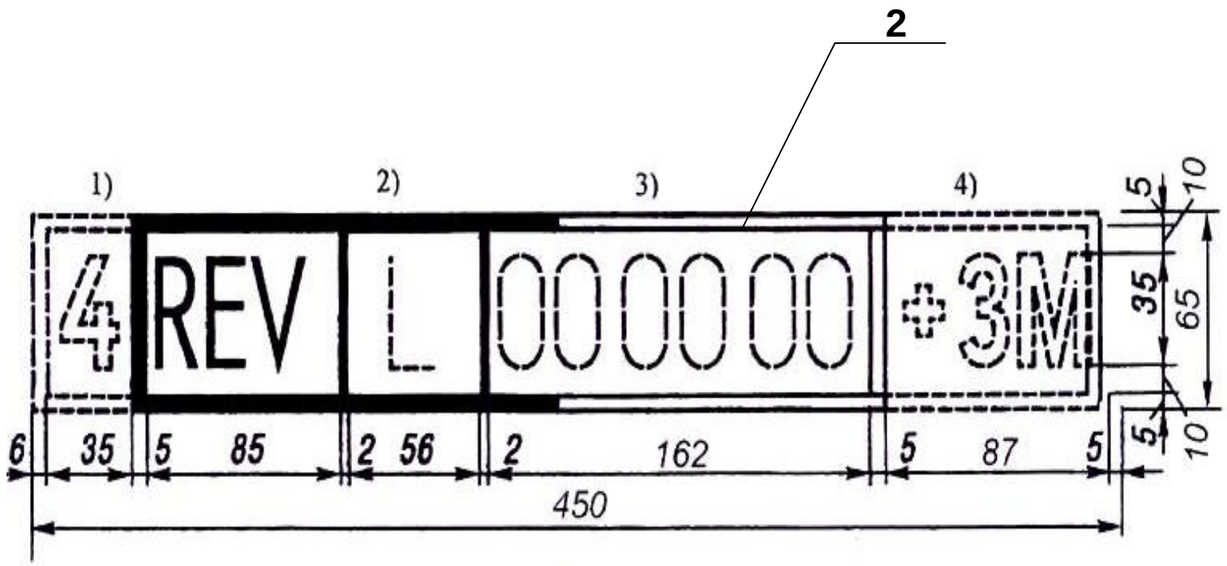

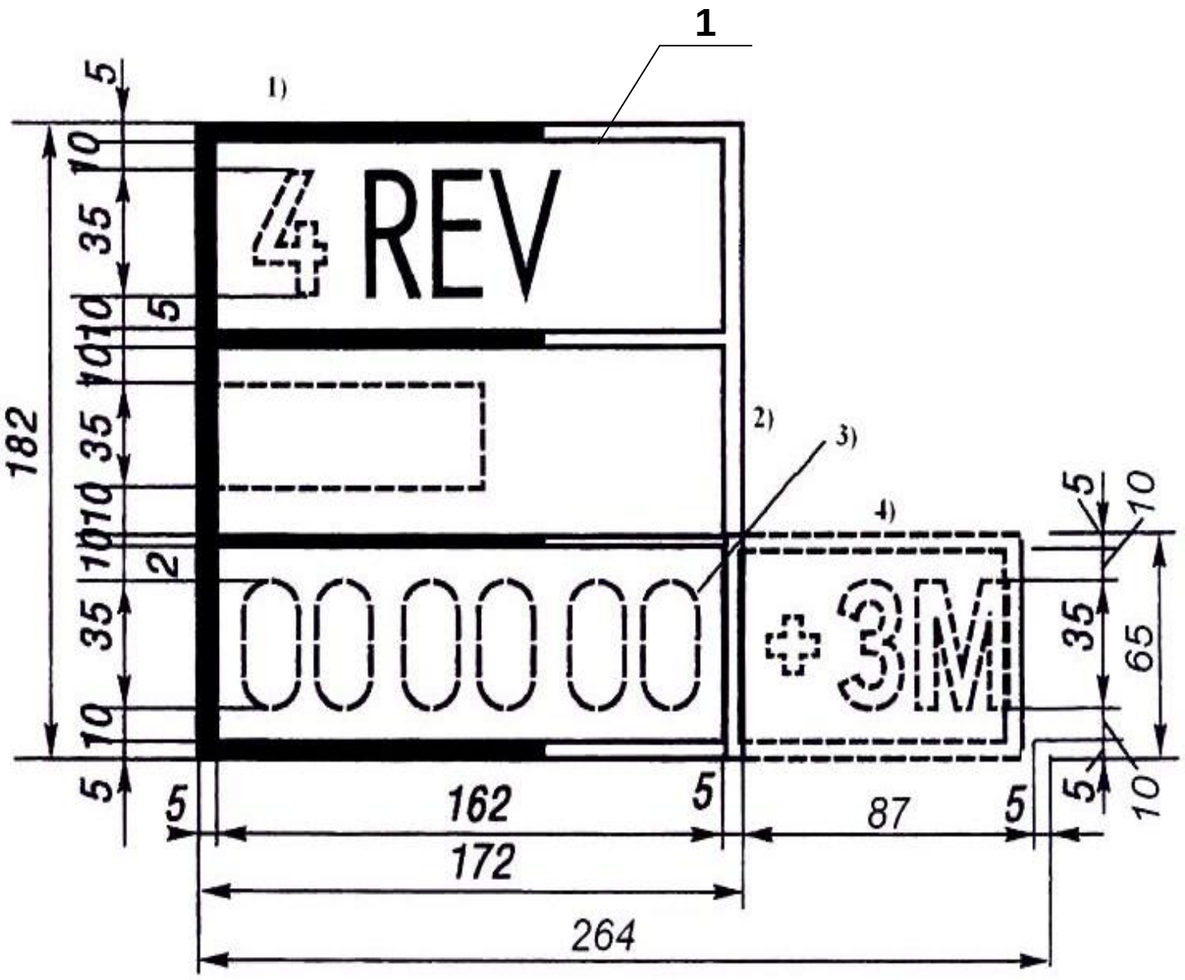

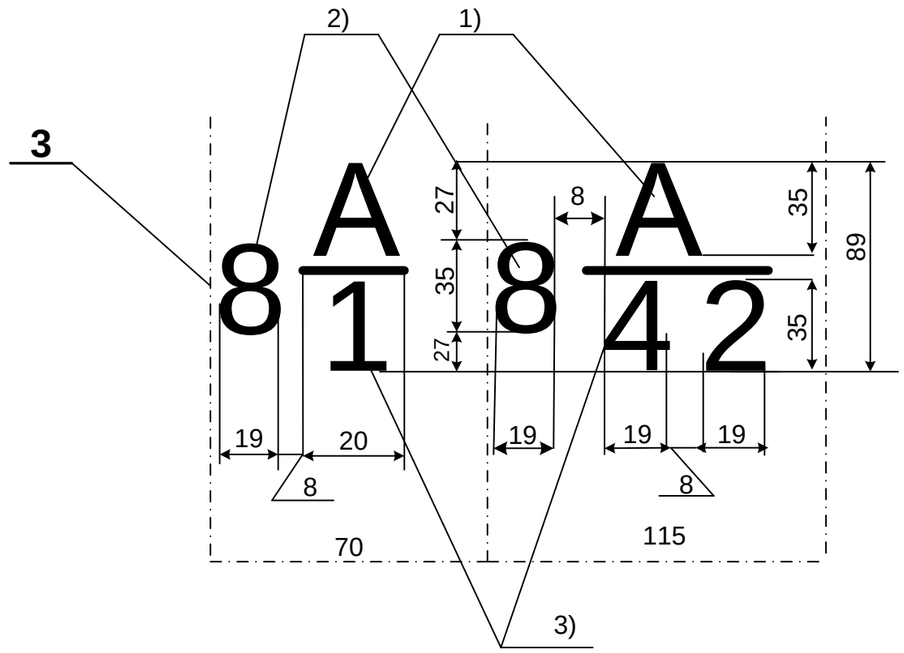

Примечания:
Поз. 1 и 2 1) периодичность сроков ремонта или осмотра. Определяется пунктом 13 Приложения 1 к ПГВ;
2) знак предприятия (для вагонов железных дорог колеи 1520мм- условный номер предприятия), которое отвечает за периодические ремонты или осмотры вагона;
3) дата выполнения периодического ремонта или осмотра;
4) дополнительные надписи согласно пункту 13.3 Приложения1 к ПГВ, которые могут быть нанесены только по разрешению дороги-собственницы или дороги приписки приватного вагона.
Поз.3 1) А – наличие на вагоне съемных приспособлений;
2) количество съёмных приспособлений;
3) порядковый номер названия съёмного приспособления (приведён в приложении 44 ПГВ).

№ поз.	НАИМЕНОВАНИЕ	Примечания
3	Наличие на вагоне съёмных приспособлений	Надпись
2	Дата последнего периодического ремонта или осмотра - на продольной балке рамы	Трафарет
1	Дата последнего периодического ремонта или осмотра - на боковой стене кузова	Трафарет

Dokumentācijas centra krājums, tel. 67234968

Перв. примен. | Справ. № | Подп. и дата | Инв. № дубл. | Взам. инв. № | Подп. и дата | Инв. № подл.

Приложение А
(обязательное)

КОДЫ ЖЕЛЕЗНОДОРОЖНЫХ АДМИНИСТРАЦИЙ ГОСУДАРСТВ – УЧАСТНИКОВ СОДРУЖЕСТВА, ГРУЗИИ, ЛАТВИЙСКОЙ РЕСПУБЛИКИ, ЛИТОВСКОЙ РЕСПУБЛИКИ, ЭСТОНСКОЙ РЕСПУБЛИКИ

Наименование железных дорог	Коды железнодорожных администраций	
	Буквенное обозначение	Цифровое обозначение
Азербайджанские железные дороги	АЗ	57
Белорусская железная дорога	БЧ	21
Грузинская железная дорога	ГР	28
Железная дорога Молдовы	ЧФМ	23
Казахская железная дорога	КЗХ	27
Кыргызская железная дорога	КРГ	59
Латвийская железная дорога	ЛДЗ	25
Литовские железные дороги	ЛГ	24
Российские железные дороги	РЖД	20
Таджикская железная дорога	ТДЖ	66
Туркменская железная дорога	ТРК	67
Узбекская железная дорога	УТИ	29
Украинские железные дороги	УЗ	22
Эстонская железная дорога	ЭВР	26
Южно-Кавказская железная дорога	АРМ	58

Приложение Б
(справочное)

ПЕРЕЧЕНЬ ТРАФАРЕТОВ ДОРОГ – СОБСТВЕННИЦ НА КУРСИРУЮЩИХ В МЕЖДУНАРОДНОМ ГРУЗОВОМ СООБЩЕНИИ ВАГОНАХ ДОРОГ-ЧЛЕНОВ ДОГОВОРА О ПГВ (Приложение 18 к Приложению 1, раздел 12)

Наименование дороги	Сокращенное наименование железной дороги или трафарет
Белорусская железная дорога	БЧ/BC
Болгарские железные дороги	БДЖ/BDZ
Венгерские железные дороги	MAB/MAV
Железные дороги Исламской Республики ИРАН	РАИ/RAI
Железные дороги Казахстана	КЗХ/KZH
Корейские железные дороги	ЗЧ/ZC
Кыргызская железная дорога	КРГ/KRG
Китайские железные дороги	КЖД/KZD
Латвийская железная дорога	ДЗ/LDZ
Литовские железные дороги	ЛГ/LG
Железная дорога Молдовы	ЧФМ/CFM
Монгольские железные дороги	МТЗ/MTZ
Польские железные дороги	ПКП/PKP
Румынские железные дороги	ЧФР/CFR
Российские железные дороги	РЖД/RZD
Словацкие железные дороги	СК-ЗССКЦ/SK-ZSSK
Таджикская железная дорога	ТДЖ/TDZ
Узбекская железная дорога	И/UTI
Украинские железные дороги	УЗ/UZ
Эстонская железная дорога	ЭВР/EVR

Dokumentācijas centra krājums, tel. 67234968

Перв. примен.
Справ. №
Подп. и дата
Инв. № дубл.
Взам. инв. №
Подп. и дата
Инв. № подл.

Приложение В
(справочное)

Табличка СМГС

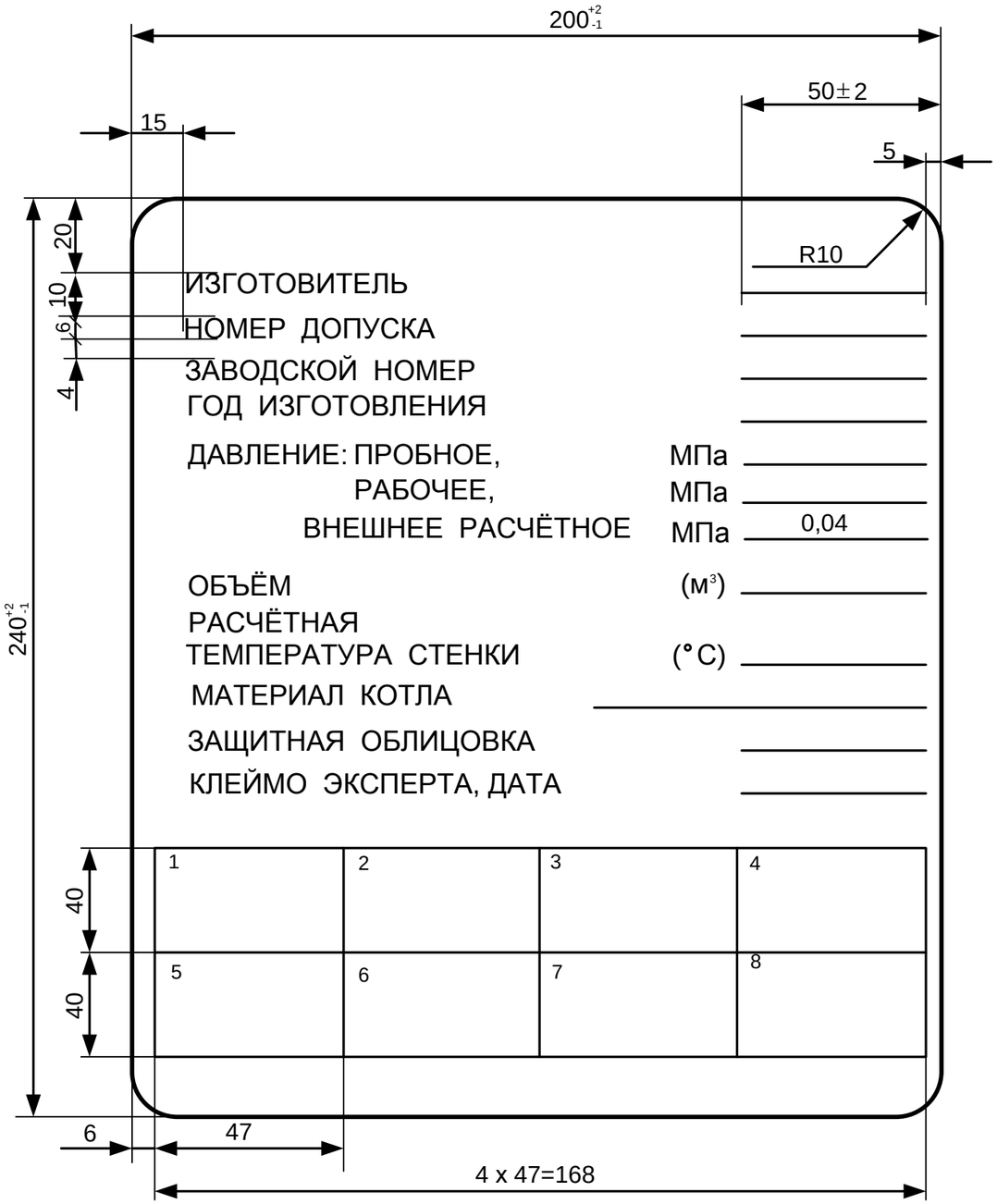

Dokumentācijas centra krājums, tel. 67234968

СОДЕРЖАНИЕ

Введение ……...…… 1

1 Требования к краскам для нанесения знаков и надписей ……. 1

2 Требования к нанесению знаков и надписей ……...…….. 1

3 Знаки и надписи на вагонах для перевозки опасных грузов ……..….. 2

4 Требования к отдельным знакам и надписям ……..... 2

5 Дополнительные требования к знакам и надписям по требованиям ПГВ … 3

Раздел 1 Шрифты для надписей на грузовых вагонах ……...…… 4

Раздел 2 Места расположения знаков и надписей на грузовых вагонах ……. 7

Раздел 3 Образцы знаков и надписей для грузовых вагонов …… 40

Раздел 4 Знаки и надписи для вагонов в международном сообщении …… 55

Приложение А (обязательное)

Коды железнодорожных администраций государств СНГ, Грузии,

Латвийской Республики, Литовской Республики, Эстонской Республики .. 61

Приложение Б (обязательное)

Перечень Трафаретов дорог-собственниц на курсирующих в международном

грузовом сообщении вагонах дорог -Сторон Договора о ПГВ ……... 61

Приложение В (справочное) Табличка СМГС …… 62

Лист регистрации изменений

Изм.	Номера листов: измененных	заменен-ных	новых	аннулированных	Всего листов в докум.	№ докум.	Входящий № сопроводительного документа и дата	Подпись	Дата

Dokumentācijas centra krājums, tel. 67284968

Перв. примен. | Справ. № | Подп. и дата | Инв. № дубл. | Взам. инв. № | Подп. и дата | Инв. № подл.